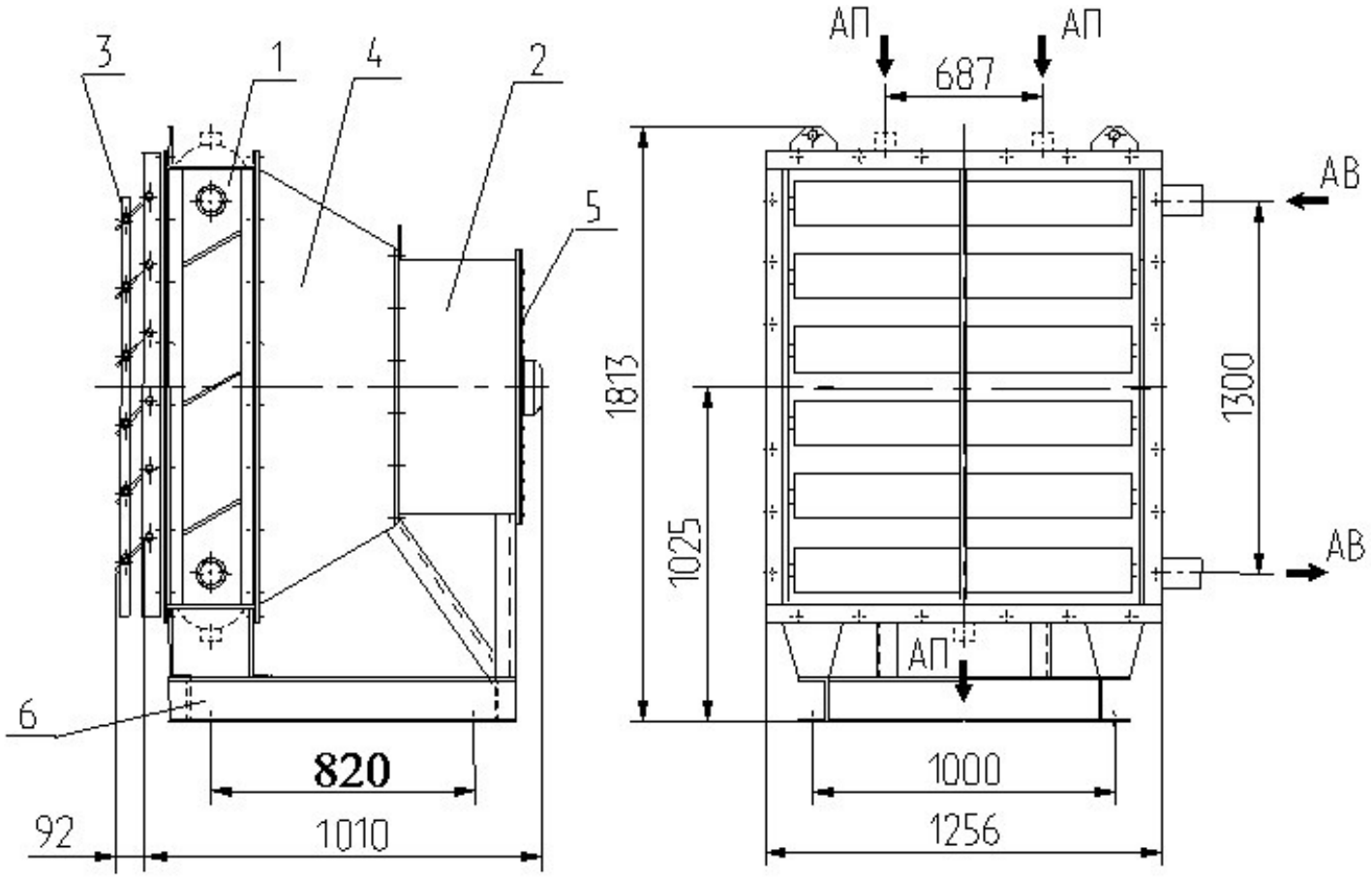

[redacted] Масса, кг, не более

Ч, N

[redacted] дв.

[redacted] предельных размеров