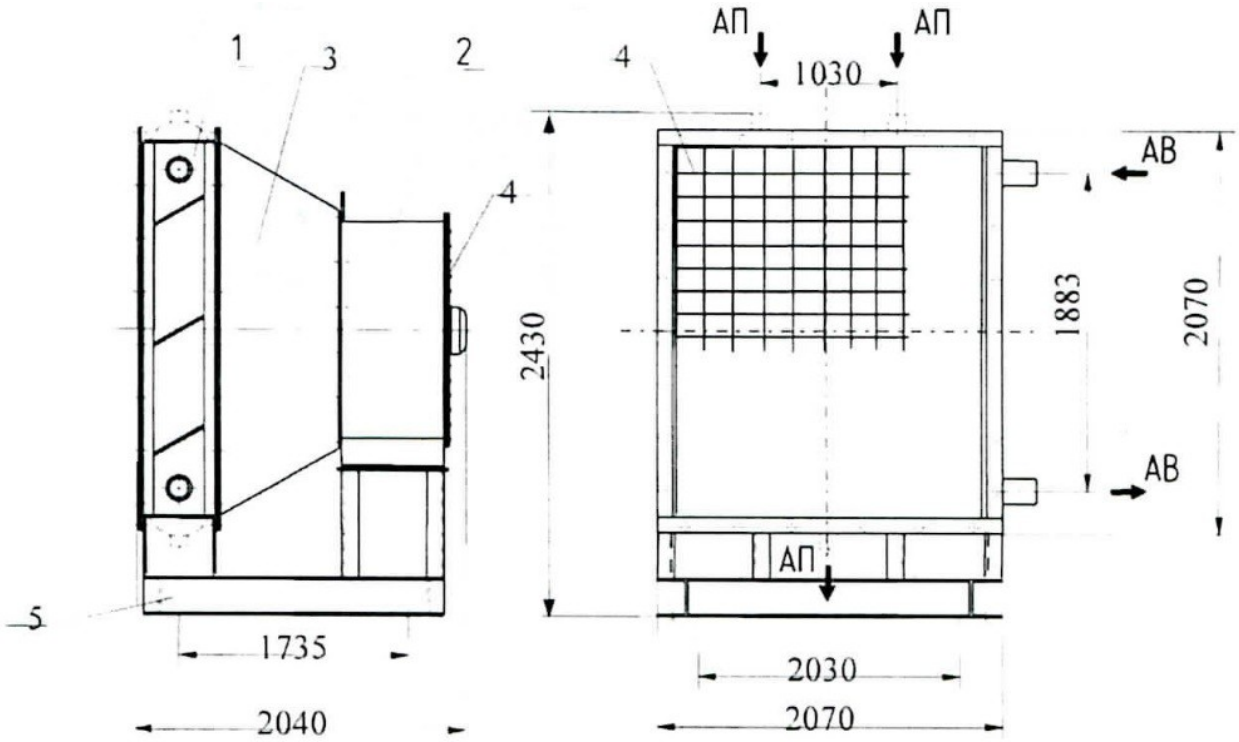

Агрегат воздушно-отопительный **АП-49-490** У3 предназначен для воздушного отопления помещений промышленного, сельскохозяйственного и гражданского назначения.

Агрегат воздушно-отопительный АП-49-490 У3 используется для искусственного перемещения и нагрева рециркуляционного воздуха в зданиях промышленного и производственного назначения при помощи перегретого пара.

Пар по качеству должен соответствовать СНиП 2.04.07-86. Не допускается работа на пролетном паре, вызывающем эрозию труб теплоотдающих элементов. Для полной конденсации пара и отвода конденсата за воздухонагревателем агрегата должен устанавливаться конденсатоотводчик, соответствующего номера. Уровень конденсата не должен быть выше нижней трубной решётки воздухонагревателя агрегата. Отвод конденсата должен исключать возможность размораживания воздухонагревателя агрегата и возникновения гидроударов при изменении нагрузки.

Отопительный агрегат АП-49-490 У3 изготавливается в напольном исполнении.

ТЕХНИЧЕСКИЕ ХАРАКТЕРИСТИКИ:

Обозначение новых изделий

Расчётная производительность

Тип осевого вентилятора

Площадь поверхности нагрева, м^2

Суммарный уровень звуковой мощности, дБ,
не более

Масса, кг, не более

по воздуху, м^3/ч

по теплу, кВт

АП-49-490 У3

49 000

643,7

ВО-06-300-12,5 ($N_{дв.}$=4,0 кВт, n=750 об ./мин.)

115,0

109

870