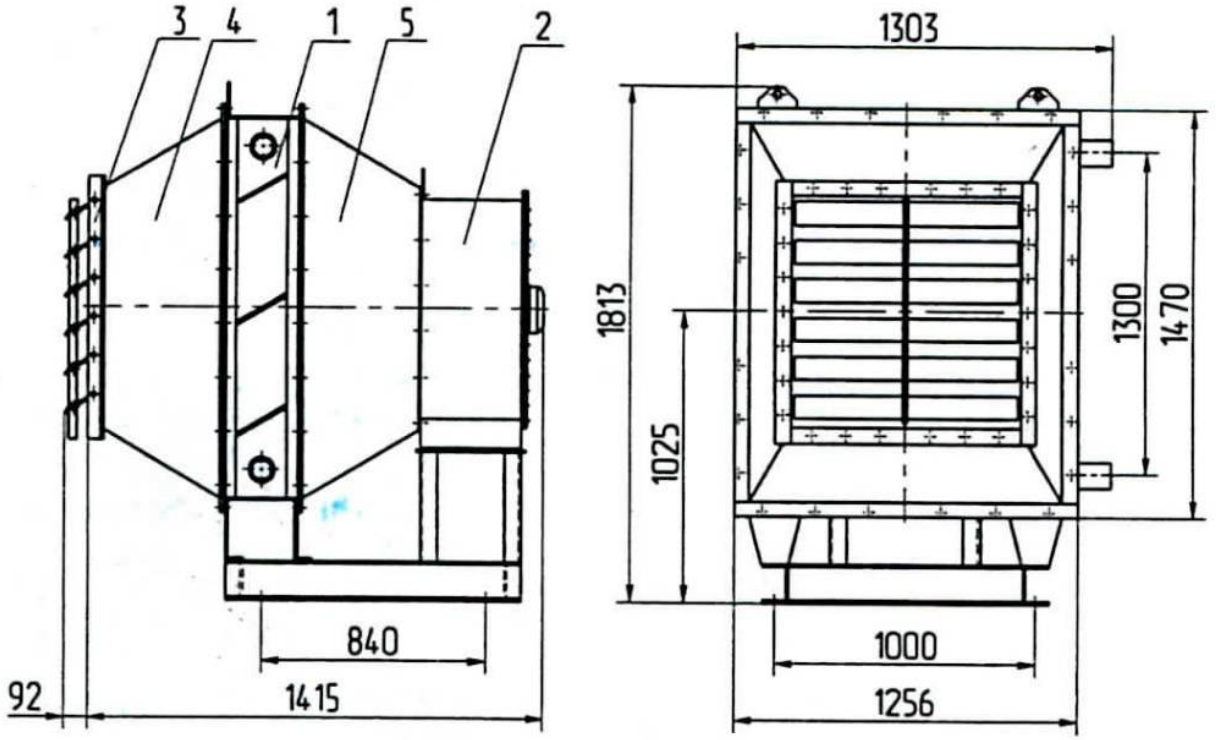

Агрегат **АВ-21-200** используется для искусственного перемещения и нагрева рециркуляционного воздуха (воздуха помещения) в зданиях промышленного и производственного назначения при помощи горячей воды.

Агрегат воздушно-отопительный АВ-21-200 предназначен для воздушного отопления помещений промышленного, сельскохозяйственного и гражданского назначения.

Воздух должен быть с предельно-допустимым содержанием химически агрессивных веществ по ГОСТ 12.1.005-88, с запыленностью не более 0,5 мг/м^3 и не содержать липких веществ и волокнистых материалов.

Отопительный **агрегат АВ-21-200** изготавливается в напольном исполнении.

ТЕХНИЧЕСКИЕ ХАРАКТЕРИСТИКИ

Производительность по теплу, кВт

t вход. воз. +15 °C

232,7

t вход. воз . -20 °C

358,4

Производительность по воздуху, $м^3$/ч

25000

Площадь поверхности теплообмена, $м^2$

56,8

Вентилятор

элетродвигатель, кВт/об./мин.

ВО-06-300-8В

(V=21400 … 28200 м^3/ч, Nдв=3,0 кВт, n=1450

Масса, кг, не более

350