Агрегат воздушно-отопительный АО2-25-320 осуществляет нагрев воздуха, не содержащего липких веществ и волокнистых материалов с помощью теплоты горячей и перегретой воды и предназначен для воздушного отопления производственных помещений категорий Г и Д по СНиП 2.09.02-85.

ГАБАРИТНЫЕ И ПРИСОЕДИНИТЕЛЬНЫЕ РАЗМЕРЫ:

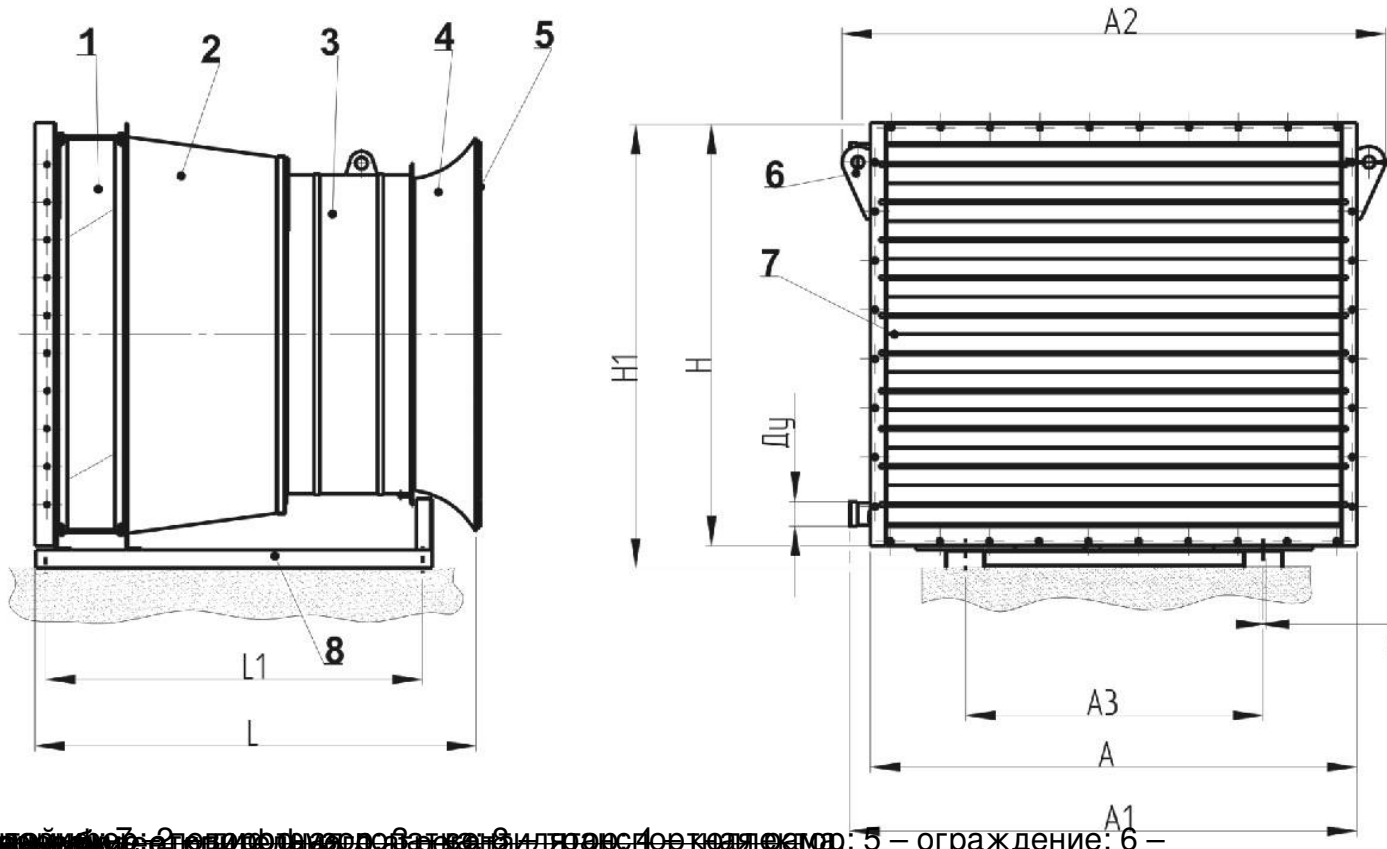

[illegible] 7 – [illegible] 3 – [illegible] 4 – [illegible]; 5 – ограждение; 6 – [illegible] об/мин

[illegible] соответствуют температуре входящего воздуха +16°С,

Агрегат воздушно-отопительный АО2-25-320