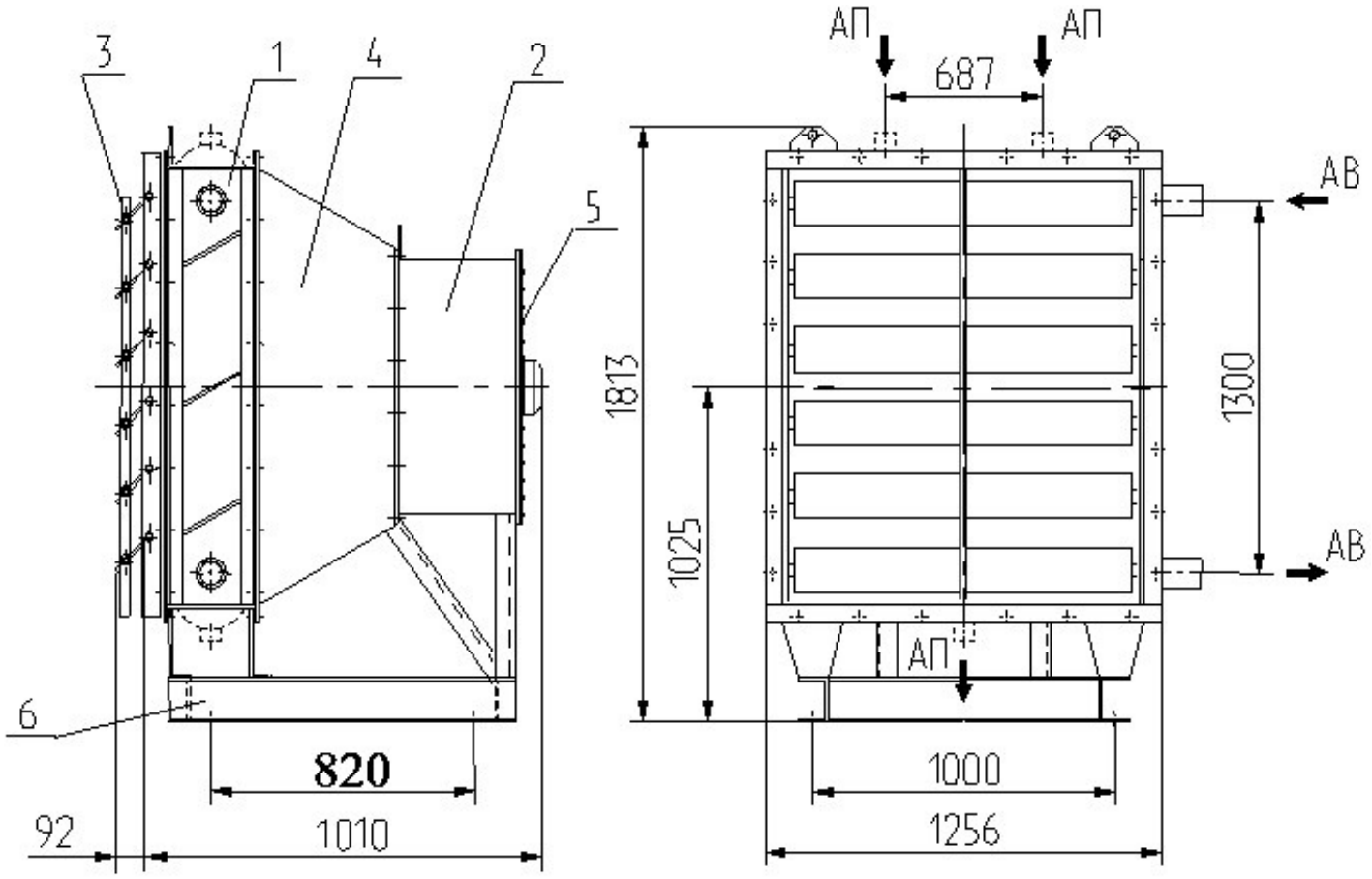

[redacted] Ч, N [redacted] дв.

[redacted] не более

[redacted] размеров