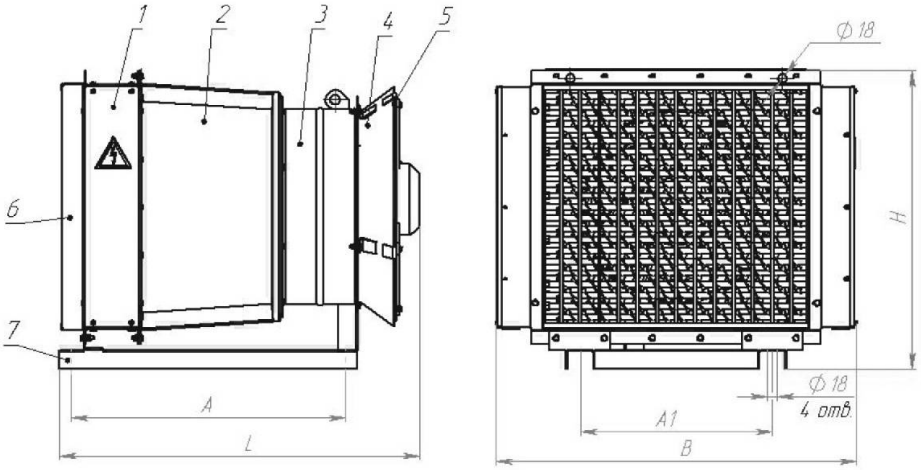

1 -калорифер; 2 -диффузор; 3 -вентилятор; 4 -коллектор;
5 -ограждение; 6 -решетка; 7 -площадка монтажная.

Установка электрокалориферная ЭКУ-12 предназначена для нагрева и подачи воздуха в системах вентиляции и воздушного отопления в помещениях промышленного и сельскохозяйственного назначения, также применяется в строительстве для сушки штукатурки, строительных материалов, краски и создания комфортных условий при выполнении работа. Установка при работе создает перепад по температуре входящего и выходящего воздуха от +35 °С до +65°С, что позволяет использовать его для приточной вентиляции и обогрева в режиме циркуляции. При необходимости в теплое время установку можно использовать как высокопроизводительный вентилятор, отключив электрокалорифер, снизить перепад входящего и выходящего воздуха за счет отключения секции ЭКУ.

Обозначение

A

A1

L

B

H

Количество рядов ТЭНР

Масса, кг

ЭКУ-12

570

300

735

632

510

2

40

ТЕХНИЧЕСКИЕ ХАРАКТЕРИСТИКИ:

№ п/п

Наименование параметра

Типоразмер

ЭКУ-12

1

Номинальная мощность, кВт

12

2

Расход по воздуху, м 3 /ч, не менее

1000

3

Перепад температур входящего и выходящего воздуха, o

1 режим работы

25

2 режим работы

35

3 режим работы

-

4

Температура выходящего воздуха,	°	С, не более

100

5

Температура на поверхности ТЭНов, °С, не более

250

6

Аэродинамическое сопротивление по воздуху, Па, не более

250

7

Число секций (рядов) электрических

2

8

Мощность секции (ряда), кВт

6

9

Степень защиты

IP30

10

Схема соединения ТЭНРов в секции

Звезда 380

11

Напряжение сети, В

380

12

Напряжение на ТЭНРе, В

220

13

Частота, Гц

50

14

Число фаз

3

15

Вентилятор

ВО-06-300-3,15

16

Частота вращения рабочего колеса вентилятора об/мин

1500

17

Установочная мощность вентилятора, кВт

0,18

18

Зазор между рабочим колесом и корпусом вентилятора

1,0 +1,0

19

Масса (нетто), кг, не более

40

Установка электрокалориферная ЭКУ-12