Вентилятор ВКР-10 применяется для систем вытяжной вентиляции промышленных и общественных зданий, устанавливается на кровлях.

Вентилятор предназначен для перемещения взрывоопасных газовых смесей и воздуха, агрессивность которых по отношению к углеродистым сталям обыкновенного качества не превышает агрессивность воздуха. Внешняя среда не должна содержать пыли, твердых примесей в количестве более 100мг/м ^{3}, липких веществ, волокнистых материалов, абразивной пыли.

Изготавливается в двух исполнениях:

- из углеродистой стали для перемещения воздуха и др. невзрывоопасных газовых смесей;

- из коррозионно-стойкой стали для перемещения воздуха, загрязненного примесями агрессивных невзрывоопасных газовых смесей.

Вентилятор эксплуатируется в условиях умеренного и тропического климатов, первой категории размещения по ГОСТ 15150. Температура окружающей среды может варьироваться от ...+40°С ... до... - 40°С. Максимальная температура перемещения воздушной среды ...+50 °С.

ТЕХНИЧЕСКИЕ ХАРАКТЕРИСТИКИ

Типоразмер вентилятора

D/Dн

Двигатель

Параметры в рабочей зоне

Масса не более, кг

Типоразмер

Мощность, кВт

Частота вращения, об/мин

Производительность в номинальном режиме, м^3/час

Максимальное статистическое давление, Па

ВКР-10

1,0

АИР132М6
5,5
720
27000
420
297

АИР160S8
7,5
720
27000
420
297

АИР160S6
11
970
37000
680
335

АИР160М6	
15	
970	
37000	680
335	

АИР180М6	
18,5	
970	
37000	680
335	

ВЕНТИЛЯТОР ВЗРЫВОЗАЩИЩЕННЫЙ

Типоразмер вентилятора

D/Dн

Двигатель

Частота вращения рабочего колеса, об/мин

Параметры в рабочей зоне

Масса не более, кг

Типоразмер

Мощность, кВт

Производительность в номинальном режиме, м^3/час

Максимальное статистическое давление, Па

ВКР-10Р

1,0					
АИР132М8	5,5	720	27000	420	297
АИР160S8	7,5	720	27000	420	297
АИР160S6	11	970	37000		
АИР160М6	15	970	37000	680	335
АИР180М6	18,5	970	37000	680	335

АКУСТИЧЕСКИЕ ХАРАКТЕРИСТИКИ

Частота вращения рабочего колеса, об/мин

Суммарный уровень звуковой мощности, дБ, не более

Октавные уровни звуковой мощности, дБ, в полосах среднегеометрических частот, Гц

63

125

250

500

1000

2000

4000

8000

720	93	89	93	89	91	87	82
970	103	93	97	98	99	96	86

ГАБАРИТНЫЕ И ПРИСОЕДИНИТЕЛЬНЫЕ РАЗМЕРЫ

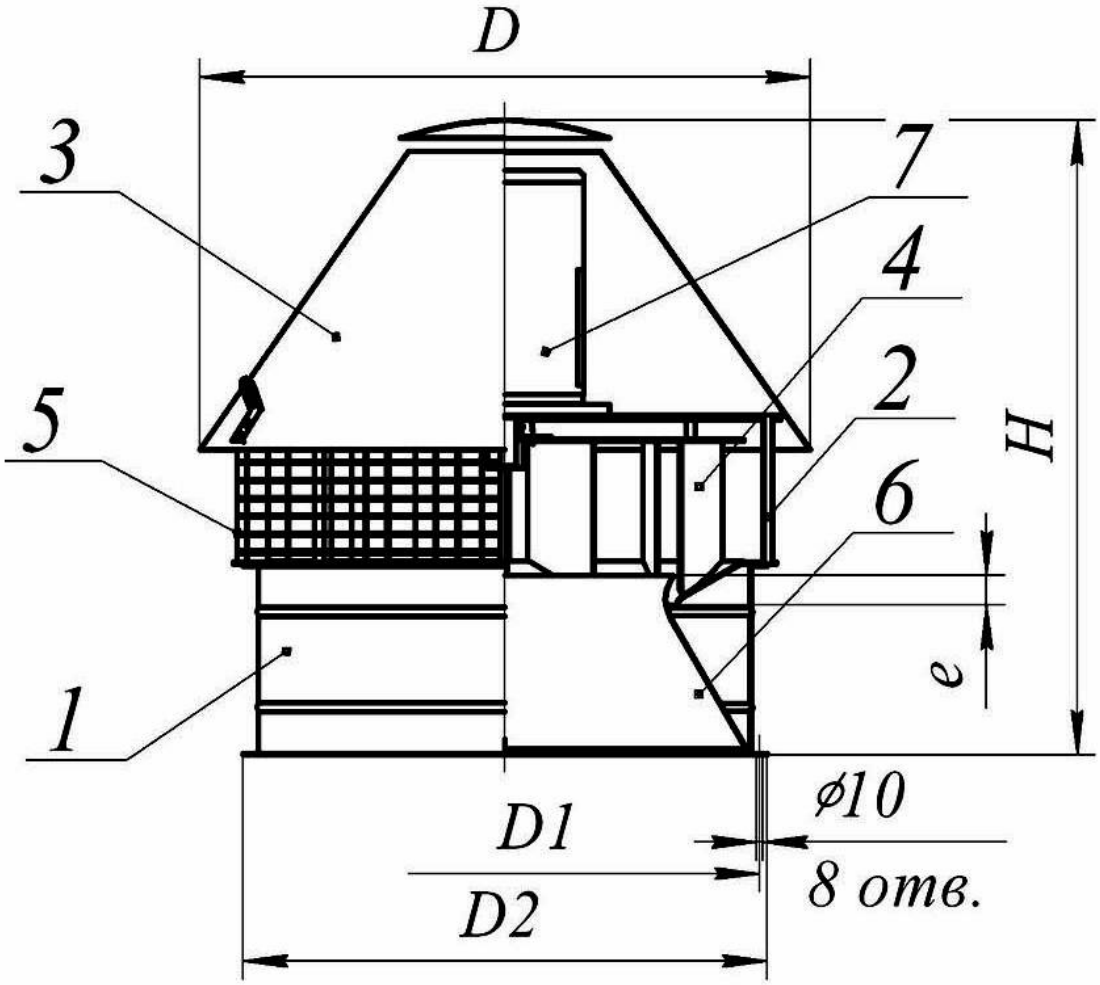

ВКР8

Вентилятор крышный радиальный состоит из следующих основных узлов: секция нижняя 1, секция верхняя 2, колпак 3, колесо рабочее 4, ограждение 5, входной патрубок (диффузор) 6, двигатель 7.

Размеры в мм
D
D1
D2
H, не болле
e

1369	1272	1350	1466	10

Вентилятор крышный ВКР-10