Вентилятор ВКР-4 применяется при перемещении невзрывоопасных газовых смесей и воздуха, агрессивность которых по отношению к углеродистым сталям обыкновенного качества не превышает агрессивности воздуха. Внешняя среда не должна содержать пыли, твердых примесей в количестве более 100мг/м ^{3}, а так же липких веществ, волокнистых материалов, абразивной пыли.

Используется для систем вытяжной вентиляции промышленных и общественных зданий.

Устанавливается на кровлях.

Вентилятор изготавливается в двух исполнениях:

- из углеродистой стали для перемещения воздуха и др. невзрывоопасных газовых смесей,

- из коррозионно-стойкой стали для перемещения воздуха, загрязненного примесями агрессивных невзрывоопасных газовых смесей.

Вентилятор предназначен для эксплуатации в условиях умеренного и тропического климатов, первой категории размещения по ГОСТ 15150. Температура окружающей среды может варьироваться от ...+40°С ... до... - 40°С. Максимальная температура перемещения воздушной среды ...+50

o
C.

ТЕХНИЧЕСКИЕ ХАРАКТЕРИСТИКИ

Типоразмер вентилятора

D/Dн

Двигатель

Параметры в рабочей зоне

Масса не более, кг

Типоразмер

Мощность, кВт

Частота вращения, об/мин

Производительность в номинальном режиме, м^3/час

Максимальное статистическое давление, Па

ВКР-4

1,0

АИР71А6

0,37

920

3200
167
48,0

АИР71В6

0,55			
920	3200	167	49,5

АИР80А6

0,75			
920	3200	167	55,5

АИР71В4	0,75
1420	
4800	
340	
49,5	

ВЕНТИЛЯТОР ВКР-4 ВЗРЫВОЗАЩИЩЕННЫЙ

Типоразмер вентилятора

D/Dн

Двигатель

Частота вращения рабочего колеса, об/мин

Параметры в рабочей зоне

Масса не более, кг

Типоразмер

Мощность, кВт	Производительность в номинальном режиме, м^3/час	Максимальное статистическое давление, Па
ВКР-4Р		
1,0		
АИМ71А6		
0,37		
920	3200	167	58,0
АИМ71В6		
0,55		
920	3200	167	58,0
АИМ71А4		
0,55		
920	3200	167	58,0
АИМ71В4		
0,75		
1420	4800	340	58,0

ГАБАРИТНЫЕ И ПРИСОЕДИНИТЕЛЬНЫЕ РАЗМЕРЫ:

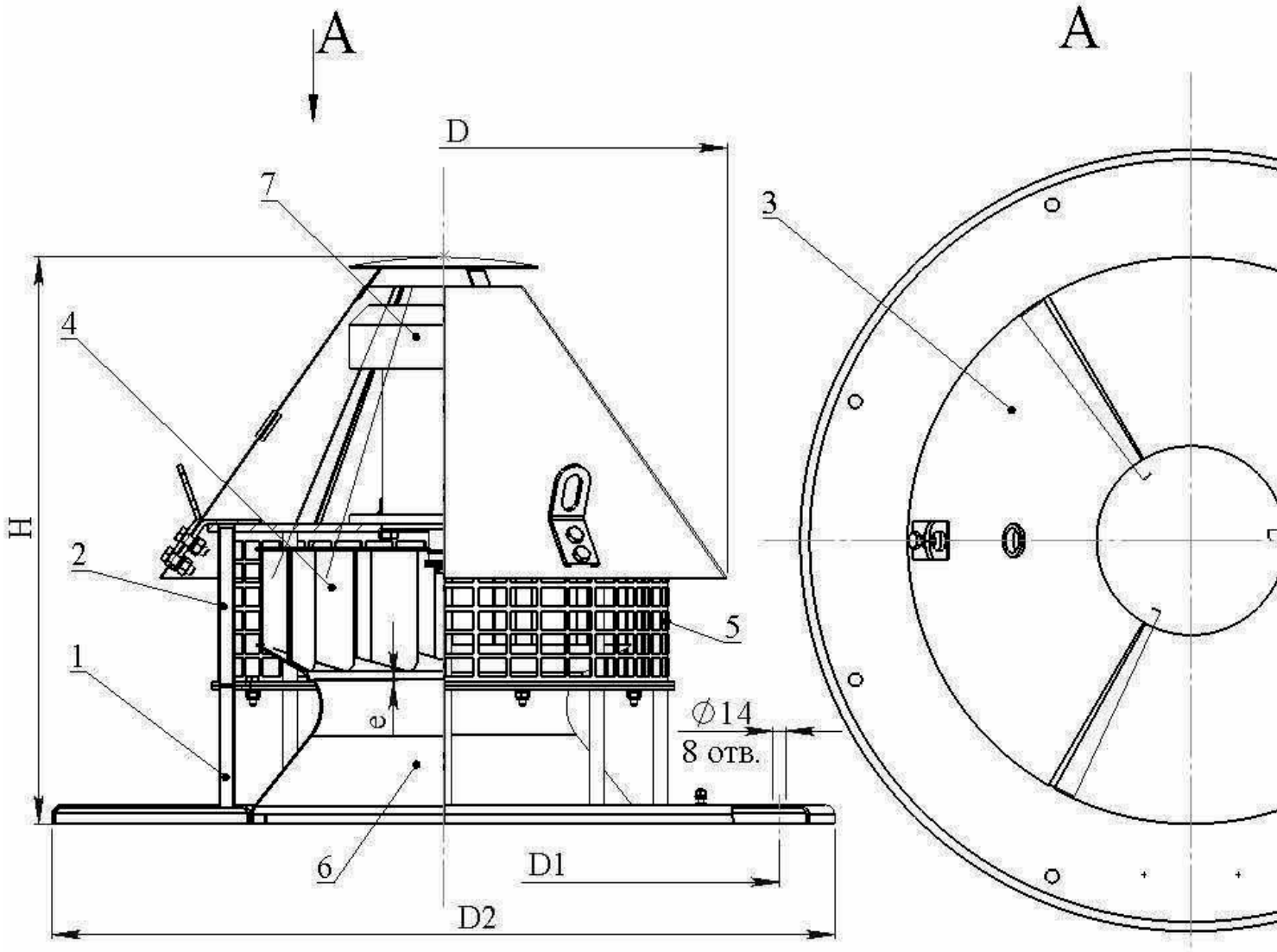

ВКР3,15...6,3

Вентилятор крышный радиальный состоит из следующих основных узлов: секция нижняя 1, секция верхняя 2, колпак 3, колесо рабочее 4, ограждение 5, входной патрубок (диффузор) 6, двигатель 7.

Типоразмер вентилятора	Размеры в мм			
	D	D1	D2	H, не более
ВКР-4	602	772	830	

АКУСТИЧЕСКИЕ ХАРАКТЕРИСТИКИ

Типоразмер вентилятора

Частота вращения рабочего колеса, об/мин

Суммарный уровень звуковой мощности, дБ, не более

Октавные уровни звуковой мощности, дБ, в полосах среднегеометрических частот, Гц

63

125

250

500

1000

2000

4000

8000

ВКР-4

920

88
76
81
83

81
79
75
66
54

1440

95
83
88
90
88
86
82
73
61

АЭРОДИНАМИЧЕСКИЕ ХАРАКТЕРИСТИКИ

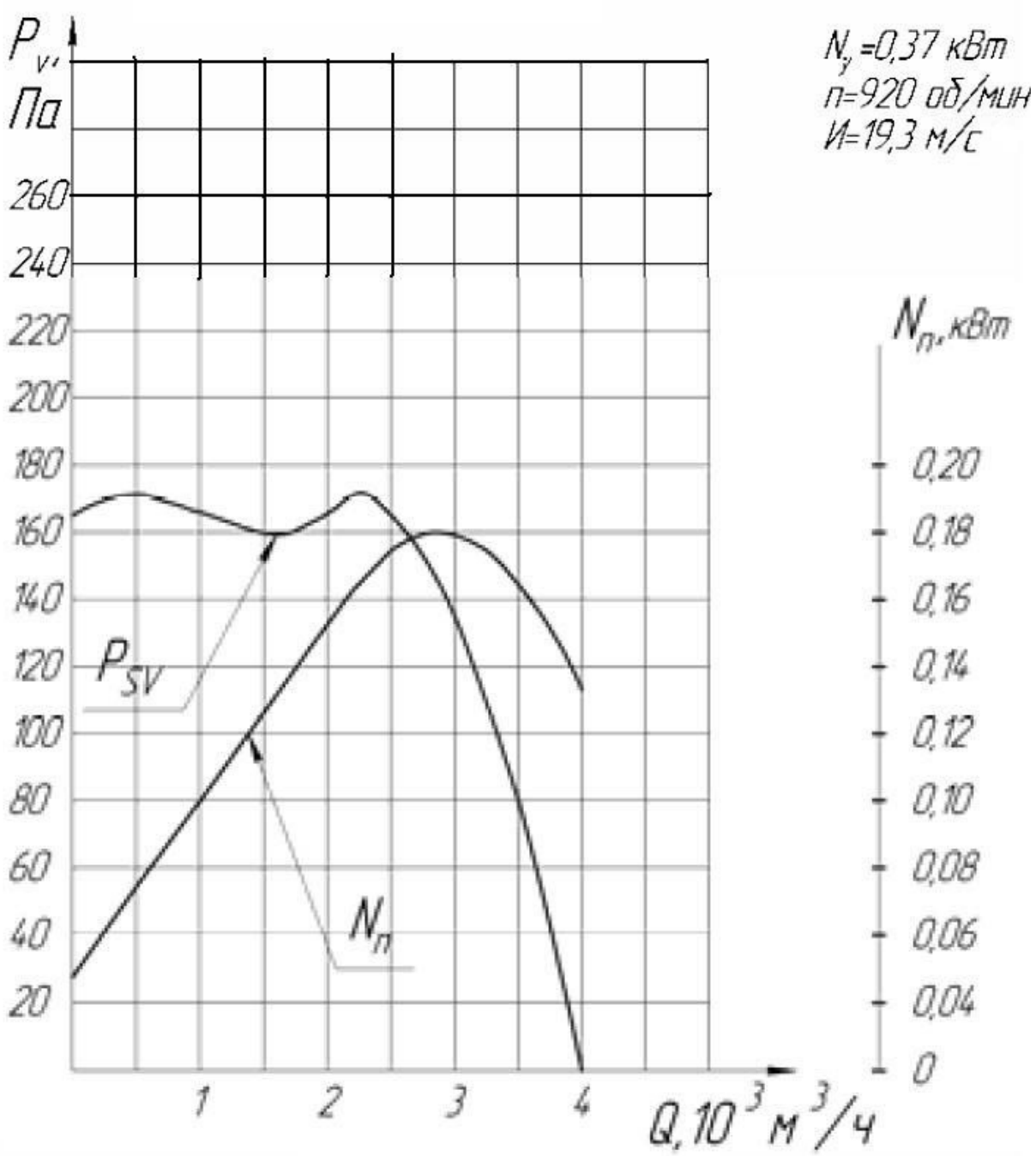

Вентилятор крышный ВКР-4