Вентилятор осевой ВО-06-300-2,5 предназначен для перемещения воздуха или других неопасных газовых сред с температурой не выше 80 ^{o} С, в промышленных и бытовых системах вентиляции.

АКУСТИЧЕСКИЕ ХАРАКТЕРИСТИКИ:

Типоразмер вентилятора

Частота вращения рабочего колеса

Суммарный уровень звуковой мощности, дБ, не более

Октавные уровни звуковой мощности, дБ, в полосах среднегеометрических частот, Гц

63

125

250

500

1000

2000

4000

8000

ВО-06-300-2,5

1500

64

56

58

59

60

56

61

41

36

Акустические характеристики измерены со стороны нагнетания в номинальном режиме работы вентилятора.

ГАБАРИТНЫЕ И ПРИСОЕДИНИТЕЛЬНЫЕ РАЗМЕРЫ:

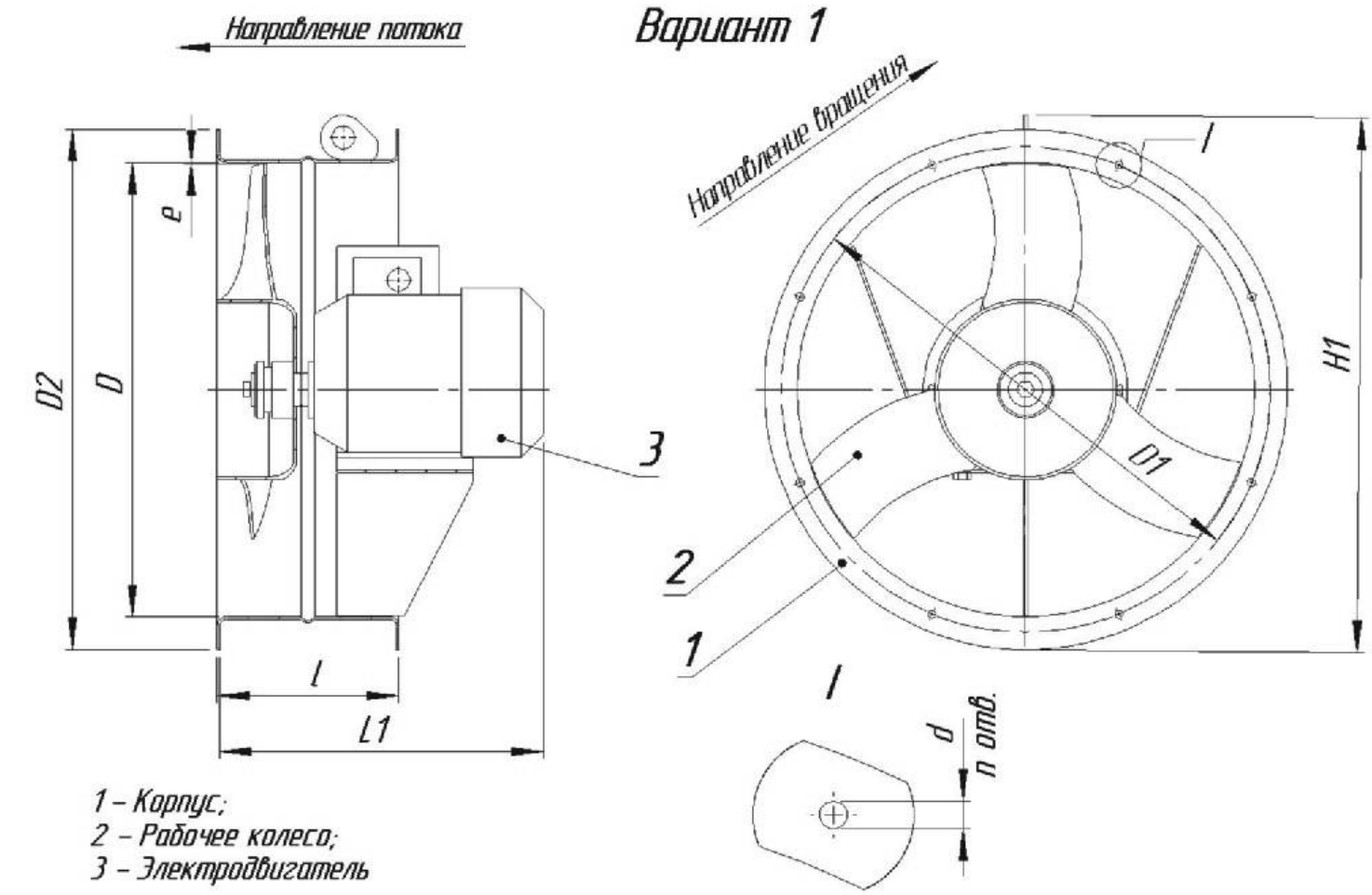
Направление потока
Вариант 1
Направление вращения
e
D2
D
3
l
L1
1
H1
D1
2
1
d
n отв.
1 – Корпус;
2 – Рабочее колесо;
3 – Электродвигатель

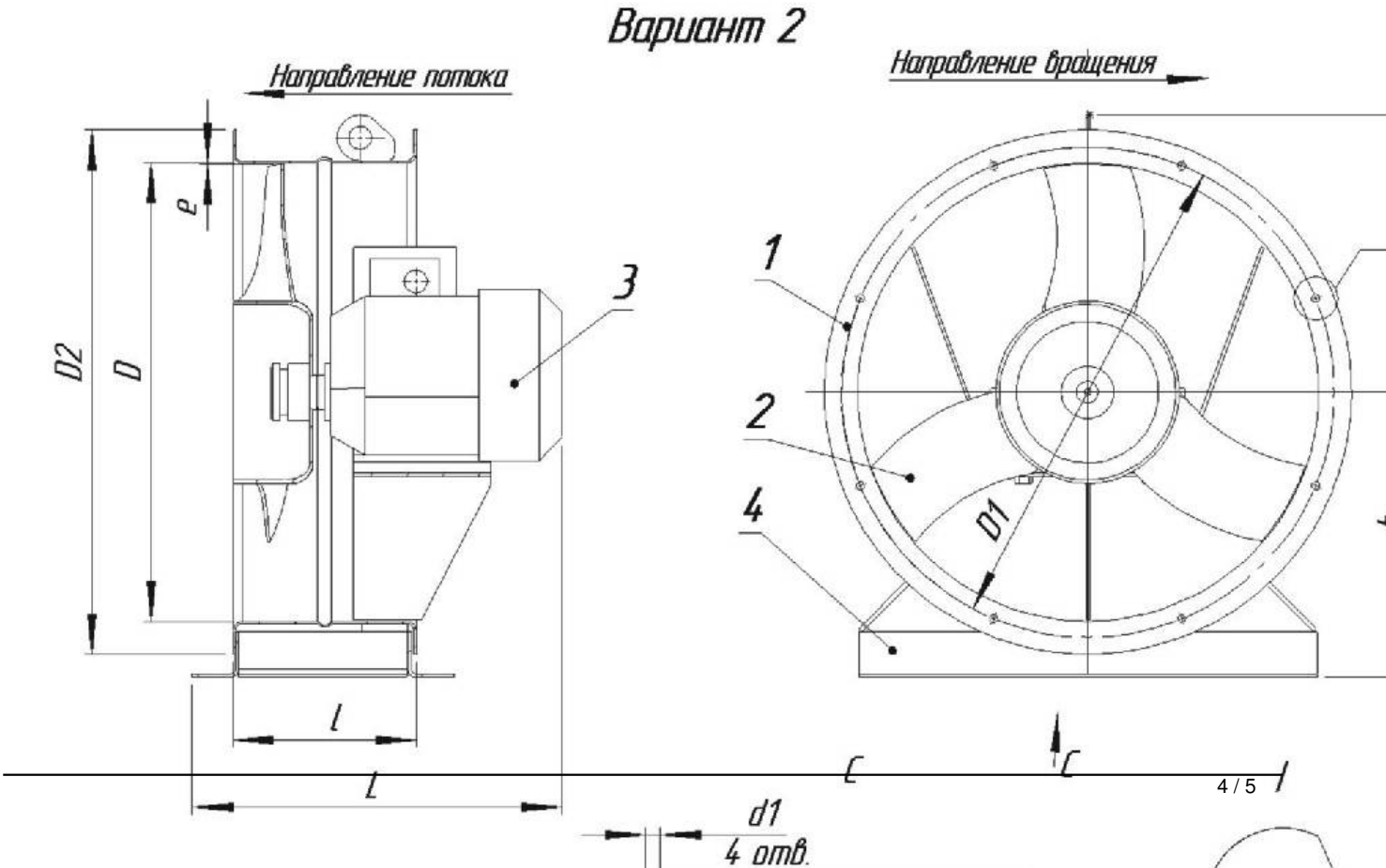
Вариант 2
Направление потока
Направление вращения
e
D2
D
3
1
2
4
D1
l
L
C
d1
4 отв.

[illegible] размер электродвигателя
[illegible] ХАРАКТЕРИСТИКИ [illegible] и коррозионо-стойкие
[illegible] не более 45
[illegible] ХАРАКТЕРИСТИКИ ВО-06-300-2,5:

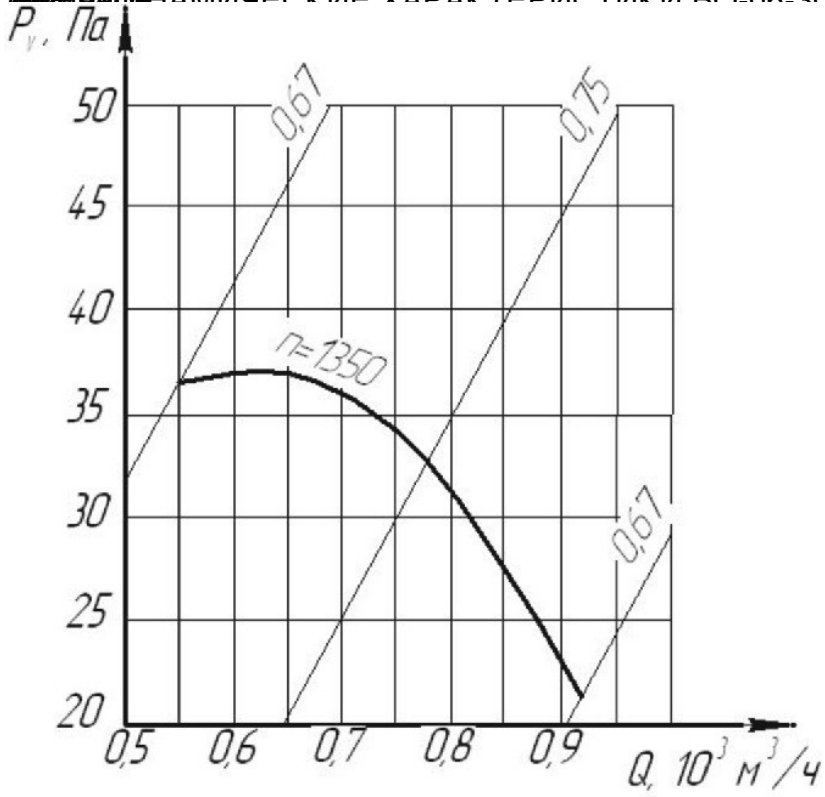

Вентилятор осевой ВО-06-300-2,5