Вентилятор осевой ВО-06-300-4 предназначен для перемещения воздуха или других неопасных газовых сред с температурой не выше 80 °С, в промышленных и бытовых системах вентиляции.

АКУСТИЧЕСКИЕ ХАРАКТЕРИСТИКИ:

Типоразмер вентилятора

Частота вращения рабочего колеса

Суммарный уровень звуковой мощности, дБ, не более

Октавные уровни звуковой мощности, дБ, в полосах среднегеометрических частот, Гц

63	

125	

250	

500	

1000	

2000	

4000	

8000	

ВО-06-300-4

1500	

70

62

64

65

66

62

67

47

42

3000

83

78

79

80

81

78

75

65

60

Акустические характеристики измерены со стороны нагнетания в номинальном режиме работы вентилятора.

ГАБАРИТНЫЕ И ПРИСОЕДИНИТЕЛЬНЫЕ РАЗМЕРЫ:

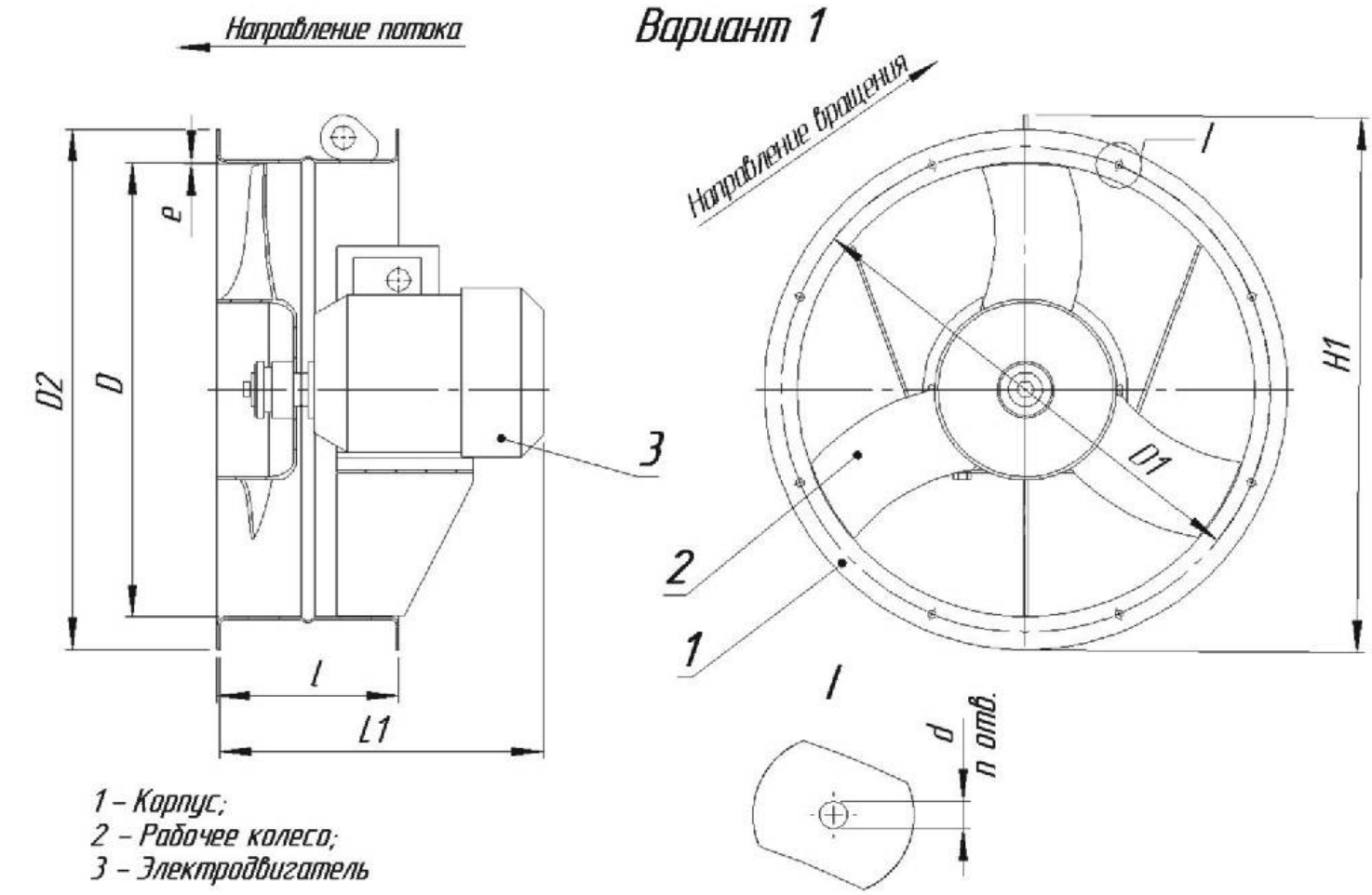

1 – Корпус;
2 – Рабочее колесо;
3 – Электродвигатель

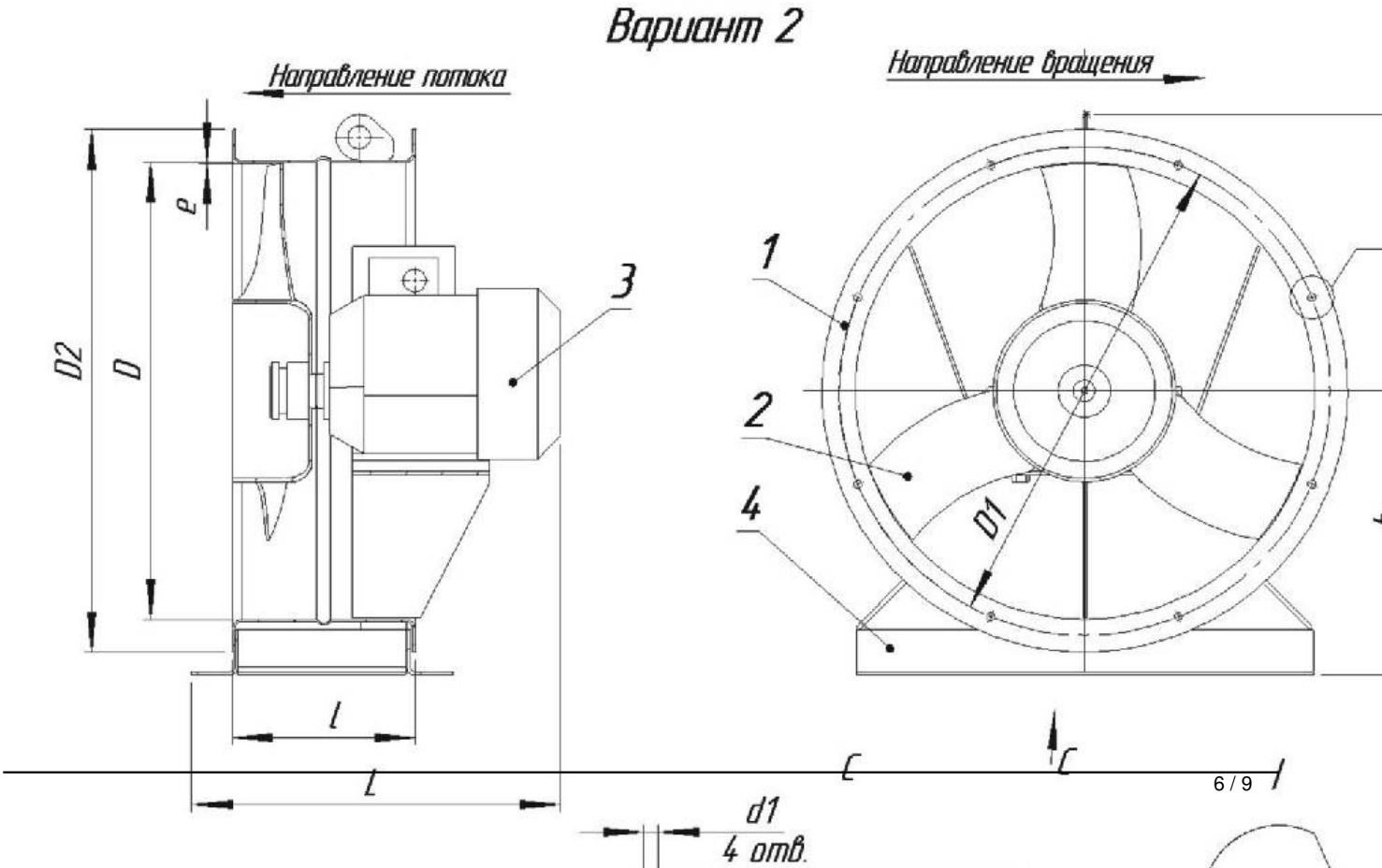

[redacted]

Наименование вентилятора	Тип электродвигателя	Мощ-ность, кВт	Число оборотов, об/мин.	Производительность по воздуху, тыс. м³/ч	Полное давление, Па	Суммарный уровень звуковой мощности, не более дБ	[redacted]
1	2	3	4	5	6	7	
ВО-06-300-4 ВО-06-300-4К1	АИР56А4	0,12	1500	2,2-3,2	77-45	88	
	АИР56В4	0,18	1500				
	АИР63А4	0,25	1500				
	АИР71А6	0,37	1000	1,4-2,1	34-20	80	
	АИР63В4	0,37	1500	2,2-3,2	77-45	88	
	АИР71В6	0,55	1000	1,4-2,1	34-20	80	
	АИР71А4	0,55	1500	2,2-3,2	77-45	88	
	АИР80А6	0,75	1000	1,4-2,1	34-20	80	
	АИР71В4	0,75	1500	2,2-3,2	77-45	88	
	АИР71А2	0,75	3000	4,5-6,7	332-190	102	
	АИР80В6	1,1	1000	1,4-2,1	34-20	80	
	АИР80А4	1,1	1500	2,2-3,2	77-45	88	
	АИР71В2	1,1	3000	4,5-6,7	332-190	102	
	АИР90L6	1,5	1000	1,4-2,1	34-20	80	
	АИР80В4	1,5	1500	2,2-3,2	77-45	88	
	АИР80А2	1,5	3000	4,5-6,7	332-190	102	

Вентиляторы осевые взрывозащищенные

Типоразмер вентилятора	Тип электродвигателя	Мощ-ность, кВт	Число оборотов, об/мин.	Производительность по воздуху, кб. м/ч	Полное давле-ние, Па	Суммарный уровень звуковой мощности, не более дБ
1	2	3	4	5	6	7
ВО-06-300-4Р ВО-06-300-4РК1 ВО-06-300-4К3	АИМ63А4	0,25	1500	2,2-3,2	77-45	70
	АИМ71А6	0,37	1000	1,4-2,1	34-20	67
	АИМ63В4	0,37	1500	2,2-3,2	77-45	70
	АИМ71В6	0,55	1000	1,4-2,1	34-20	67
	АИМ71А4	0,55	1500	2,2-3,2	77-45	70
	АИМ80А6	0,75	1000	1,4-2,1	34-20	67
	АИМ71В4	0,75	1500	2,2-3,2	77-45	70
	АИМ71А2	0,75	3000	4,5-6,7	332-190	83
	АИМ80В6	1,1	1000	1,4-2,1	34-20	67
	АИМ80А4	1,1	1500	2,2-3,2	77-45	70
	АИМ71В2	1,1	3000	4,5-6,7	332-190	83
	АИМ90L6	1,5	1000	1,4-2,1	34-20	67
	АИМ80В4	1,5	1500	2,2-3,2	77-45	70
	АИМ80А2	1,5	3000	4,5-6,7	332-190	83
	АИМ90L4	2,2	1500	2,2-3,2	77-45	70
	АИМ80В2	2,2	3000	4,5-6,7	332-190	83

АЭРОДИНАМИЧЕСКИЕ ХАРАКТЕРИСТИКИ ***ВО-06-300-4***:

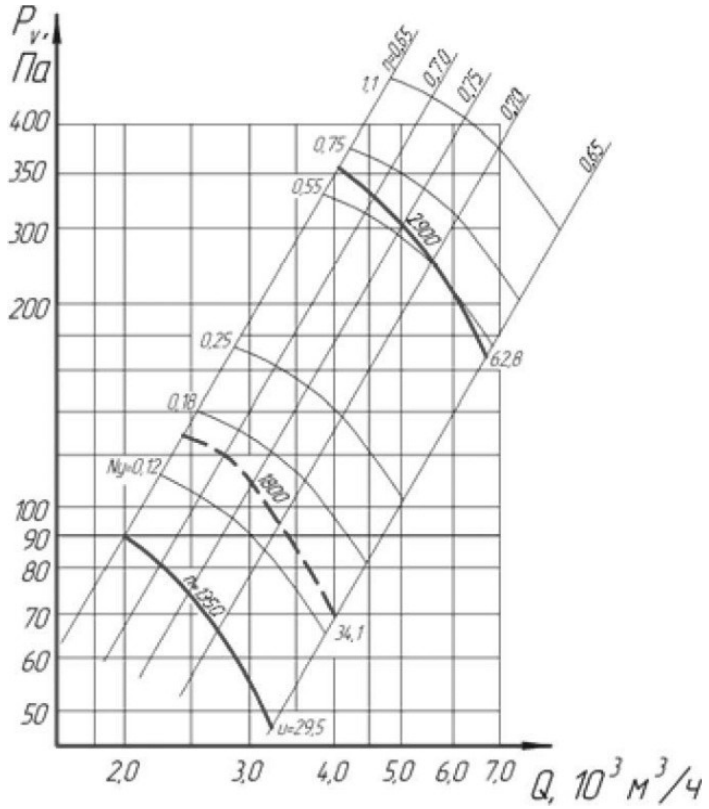

Вентилятор осевой ВО-06-300-4