Вентилятор ВЦ 14-46-3,15 применяется для перемещения воздуха и других невзрывоопасных газовых смесей, загрязненного примесями агрессивных невзрывоопасных газовых смесей в системах вентиляции и воздушного отопления производственных, общественных и жилых зданий, а также для других санитарно-технических и производственных целей.

Вентилятор ВЦ 14-46-3,15 изготавливается двух исполнений по материалу:

– из углеродистой стали, для перемещения воздуха и других невзрывоопасных газовых смесей, агрессивность которых по отношению к углеродистой стали не выше агрессивности воздуха.

– из коррозионно-стойкой стали, для перемещения воздуха, загрязненного примесями агрессивных невзрывоопасных газовых смесей.

Максимальная температура среды, перемещаемой вентиляторами – плюс 80ºС. Температура окружающей среды от минус 40ºС до 40ºС (45ºС для тропического исполнения).

Вентиляторы предназначены для эксплуатации в условиях умеренного (У) и тропического (Т) климатов второй категории размещения по ГОСТ 15150. При условии предохранения двигателя от воздействия атмосферных осадков допускается эксплуатировать в условиях «У» и «Т» первой категории размещения.

АКУСТИЧЕСКИЕ ХАРАКТЕРИСТИКИ ВЕНТИЛЯТОРА ВЦ 14-46-3,15:

n, об/мин

Суммарный уровень звуковой мощности, дБ, не более

Октавные уровни звуковой мощности дБ в полосах среднегеометрических частот, Гц, не более

63

125

250

500

1000

2000

4000

8000

1357

84

73

74

78

80

76

72

67

59

2850

103

92

93

97

99

95

91

86

78

ГАБАРИТНЫЕ И ПРИСОЕДИНИТЕЛЬНЫЕ РАЗМЕРЫ ВЕНТИЛЯТОРА ВЦ 14-46-3,15

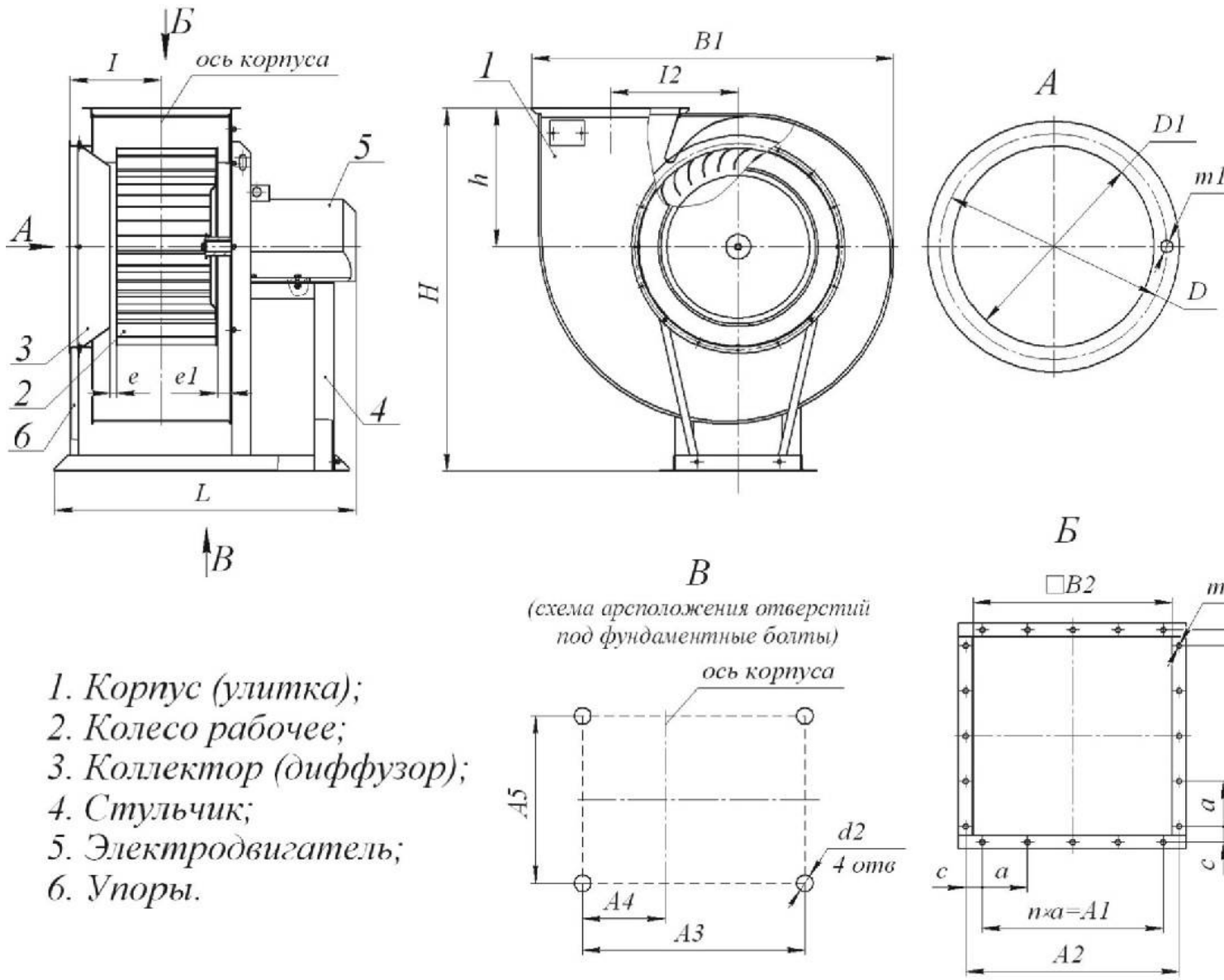

1. Корпус (улитка);
2. Колесо рабочее;
3. Коллектор (диффузор);
4. Стульчик;
5. Электродвигатель;
6. Упоры.

Вне более
Б
Б
ПОЛОЖЕНИЕ КОРПУСА ВЕНТИЛЯТОРА ВЦ 14-46-3,15

[redacted]

[redacted]

[redacted]АМИЧЕСКИЕ ХАРАКТЕРИСТИКИ ВЕНТИЛЯТОРА ВЦ 14-46-3,15:

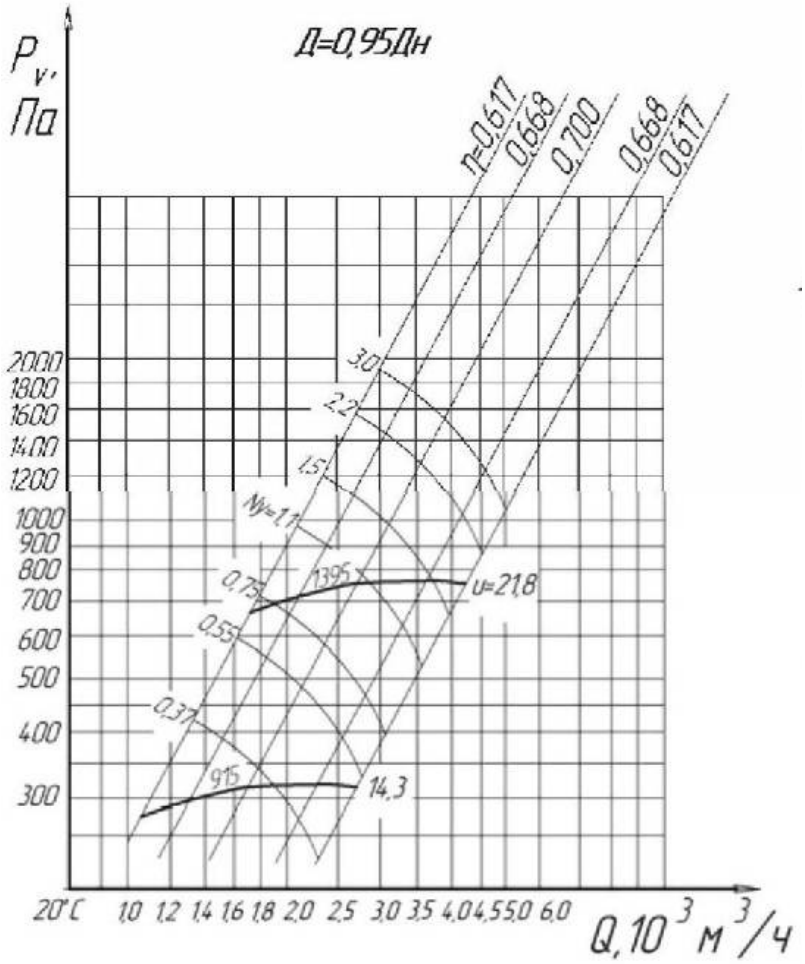
Д=0,95Дн
Pv, Па
η=0,617
0,668
0,700
0,668
0,617
3,0
2,2
1,5
Nу=1,1
0,75
0,55
0,37
13,95
u=21,8
9,15
14,3
2000
1800
1600
1400
1200
1000
900
800
700
600
500
400
300
20°C
1,0 1,2 1,4 1,6 1,8 2,0 2,5 3,0 3,5 4,0 4,5 5,0 6,0
Q, 10³ м³/ч

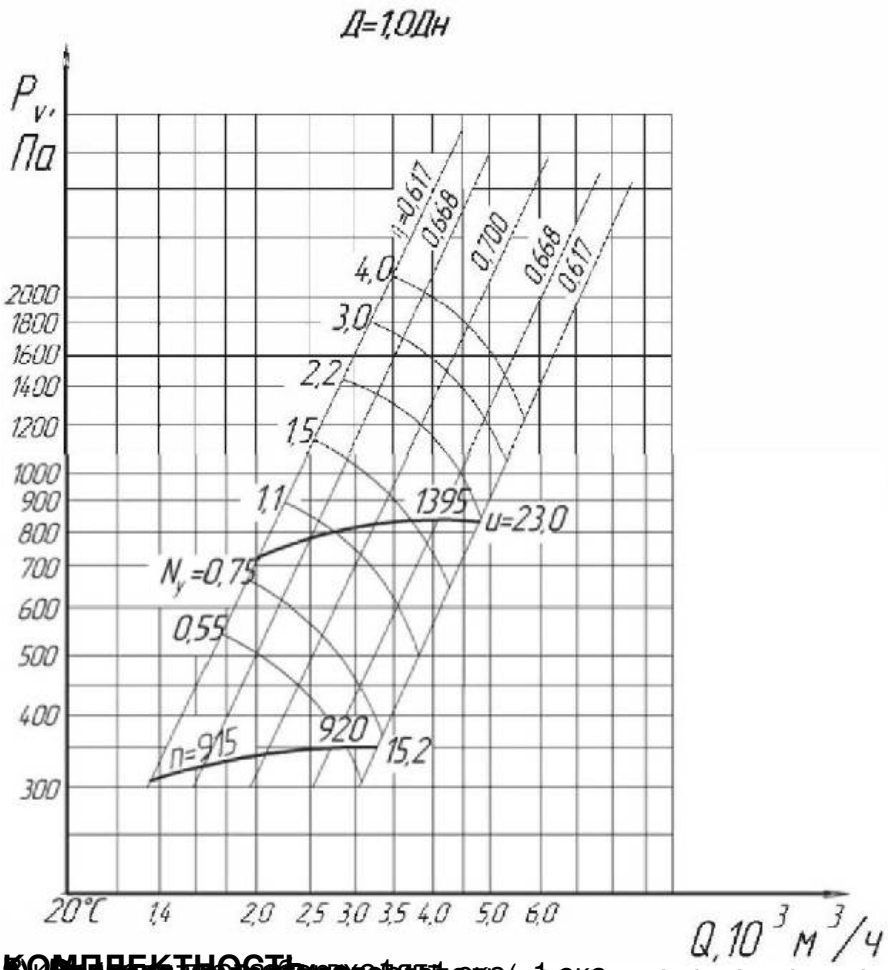

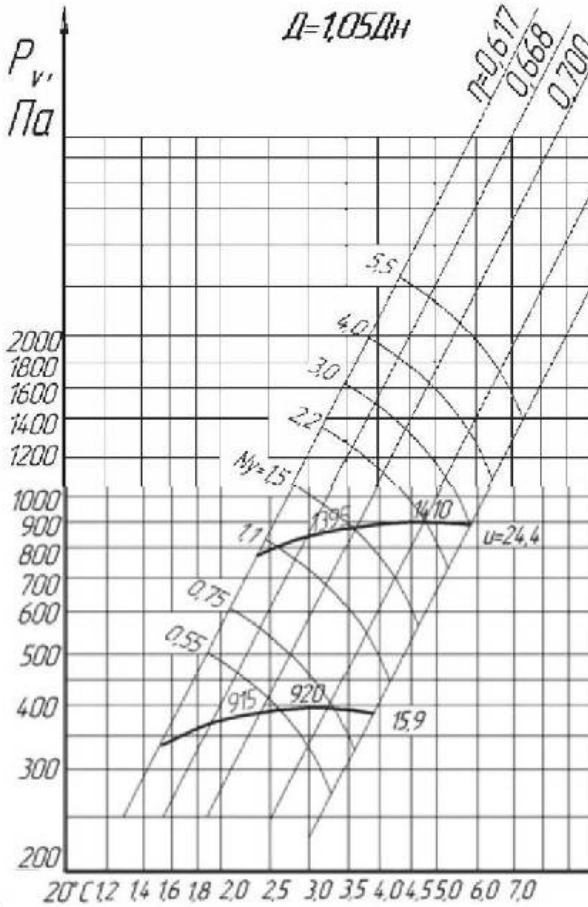

КОМПЛЕКТНОСТЬ

1) Вентилятор радиальный ВЦ 14-46-3,15 – 1 экз.

2) Вибрезолятор радиальный ВЦ 14-46-3,15 (поставляется отдельно, за отдельную плату)

Вентилятор радиальный ВЦ 14-46-3,15