Вентилятор ВЦ 14-46-5 предназначен для системах вентиляции стационарного исполнения, воздушного отопления, кондиционирования воздуха и других стационарно-технических целей.
Эксплуатируются в условиях умеренного (У) и тропического (Т) климата второй и третьей категории размещения по ГОСТ 15150.

АКУСТИЧЕСКИЕ ХАРАКТЕРИСТИКИ:

Типоразмер вентилятора

n, об/мин

Суммарный уровень звуковой мощности, дБ, не более

Октавные уровни звуковой мощности дБ в полосах среднегеометрических частот, Гц, не более

63

125

250

500

1000

2000

4000

8000

ВЦ 14-46-5

970

98

87

88

92

94

90

86

81

73

1460

108

97

98

102

104

100

96

91

83

ГАБАРИТНЫЕ И ПРИСОЕДИНИТЕЛЬНЫЕ РАЗМЕРЫ

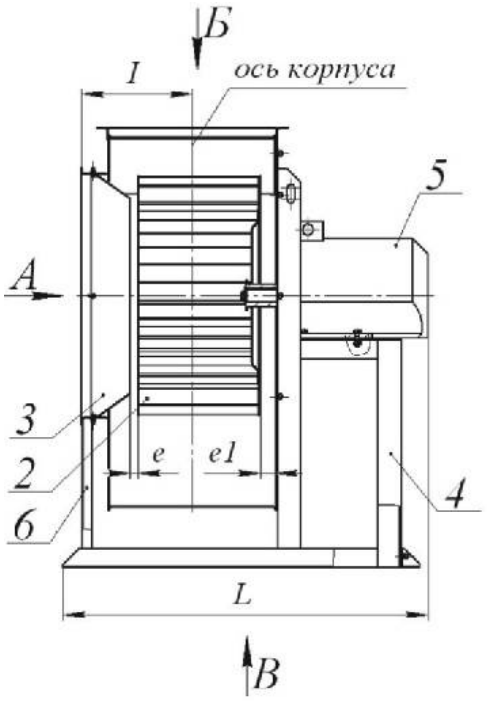

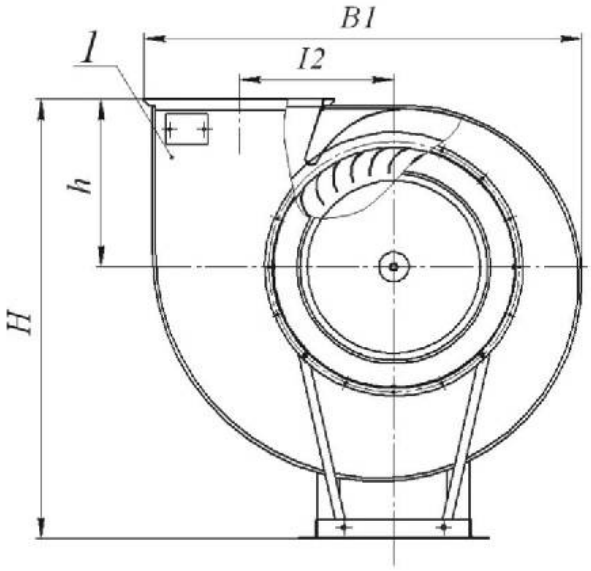

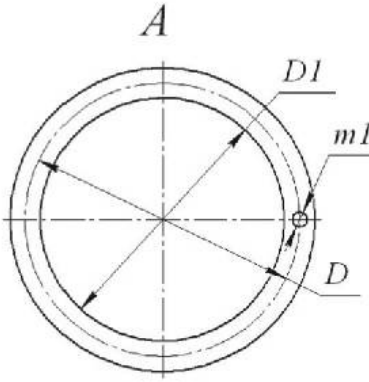

1. Корпус (улитка);
2. Колесо рабочее;
3. Коллектор (диффузор);
4. Стульчик;
5. Электродвигатель;
6. Упоры.

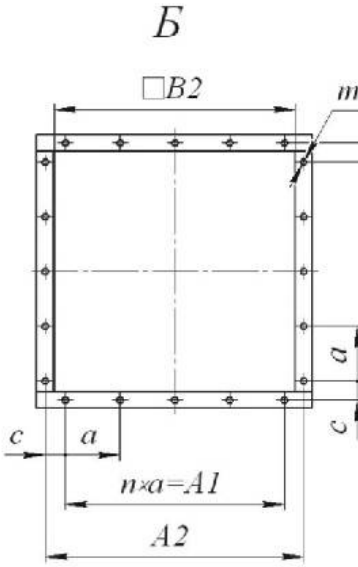

[redacted]а
[redacted]4-46-5
[redacted]ОЖЕНИЕ КОРПУСА ВЕНТИЛЯТОРА

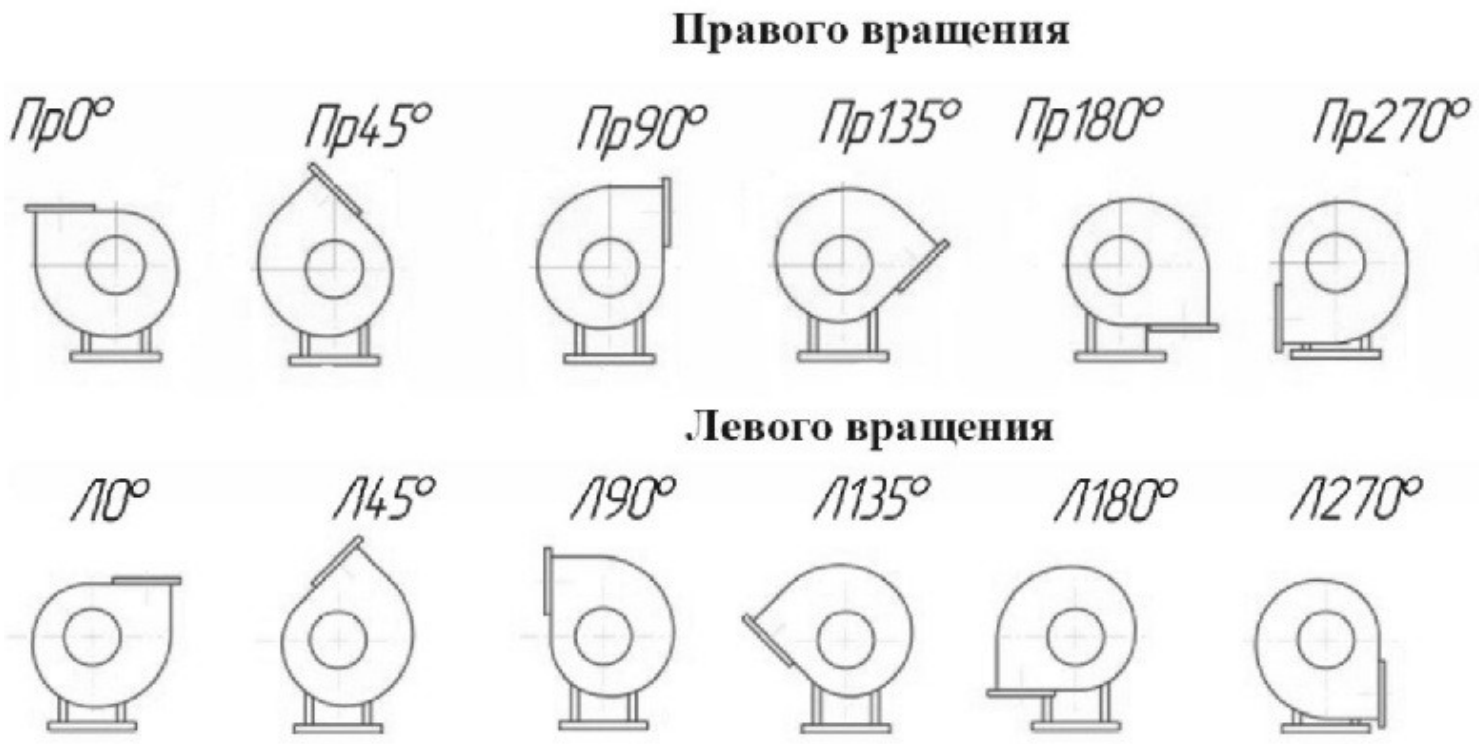

ТЕХНИЧЕСКИЕ ХАРАКТЕРИСТИКИ

[redacted] и коррозионно-стойкий (К1, Ж, К1Ж)

[redacted] м³/ч

[redacted] возрастной (РК1, КЗ, РЖ, РК1Ж),

[redacted] м³/ч

АЭРОДИНАМИЧЕСКИЕ ХАРАКТЕРИСТИКИ:

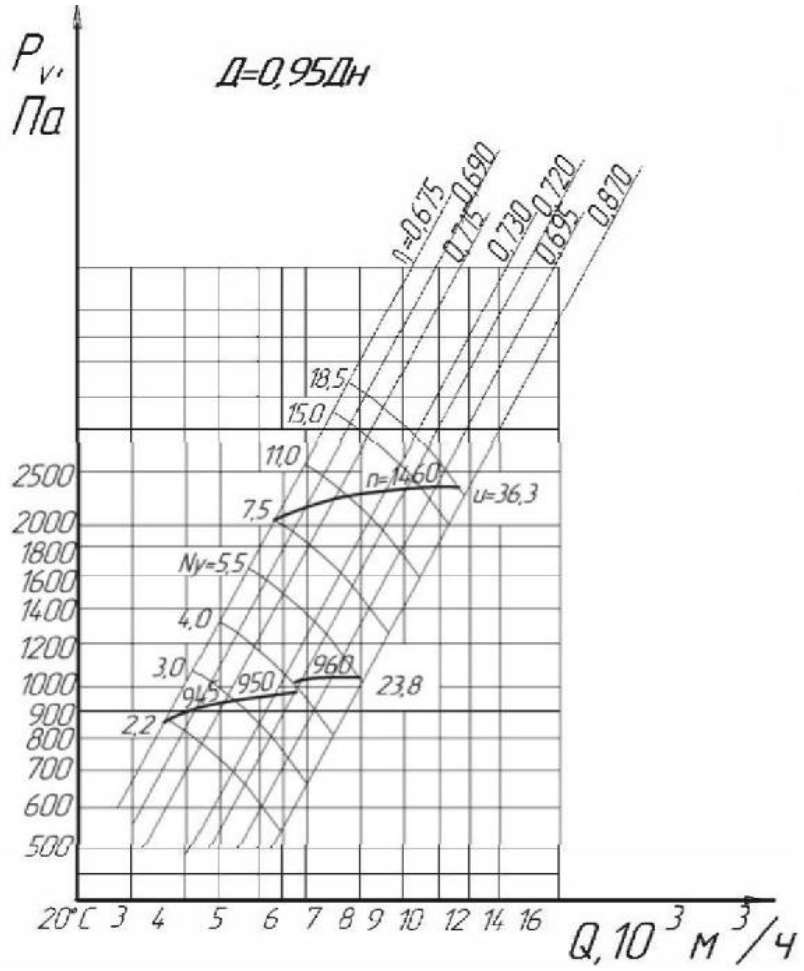
Pv, Па
Д=0,95Дн
η=0,675
0,690
0,715
0,730
0,720
0,695
0,670
18,5
15,0
11,0
7,5
Nv=5,5
4,0
3,0
2,2
n=1460
u=36,3
960
950
945
23,8
2500
2000
1800
1600
1400
1200
1000
900
800
700
600
500
20°C 3 4 5 6 7 8 9 10 12 14 16
Q, 10³ м³/ч

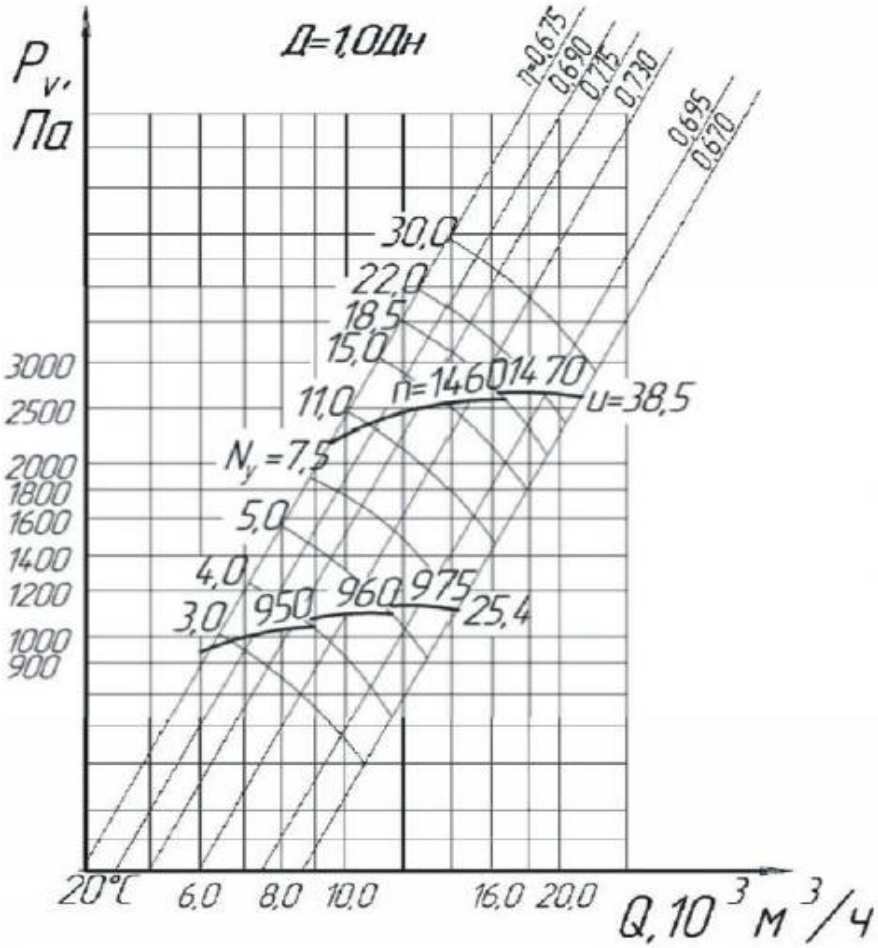

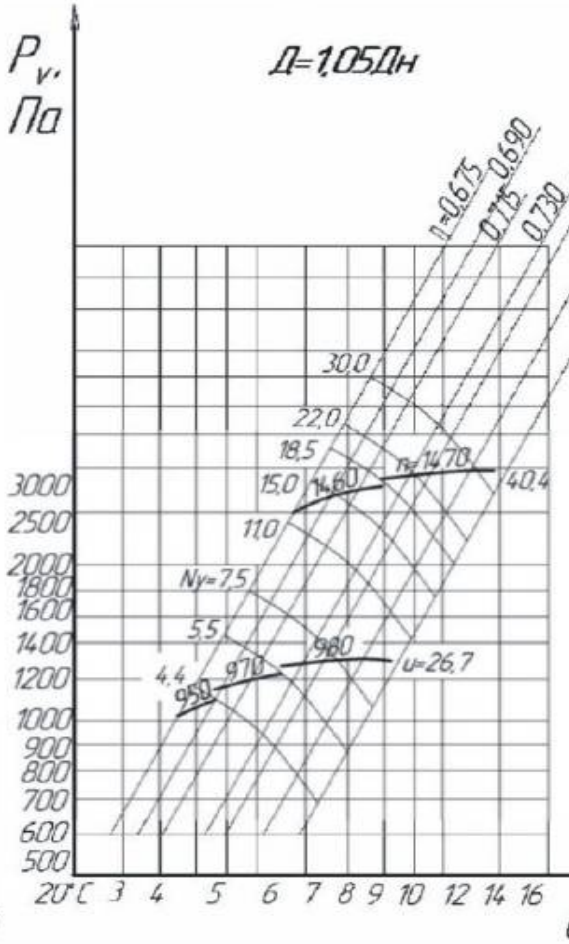

Вентилятор радиальный ВЦ 14-46-5