Вентилятор радиальный ВЦ 4-75-12,5 используется в стационарных системах вентиляции, кондиционировании, воздушном отоплении и других стационарно-технических целей. Эксплуатируются в условиях умеренного (У) и тропического (Т) климата второй и третьей категории размещения по ГОСТ 15150.

ПОЛОЖЕНИЕ КОРПУСА ВЕНТИЛЯТОРА

Правого вращения

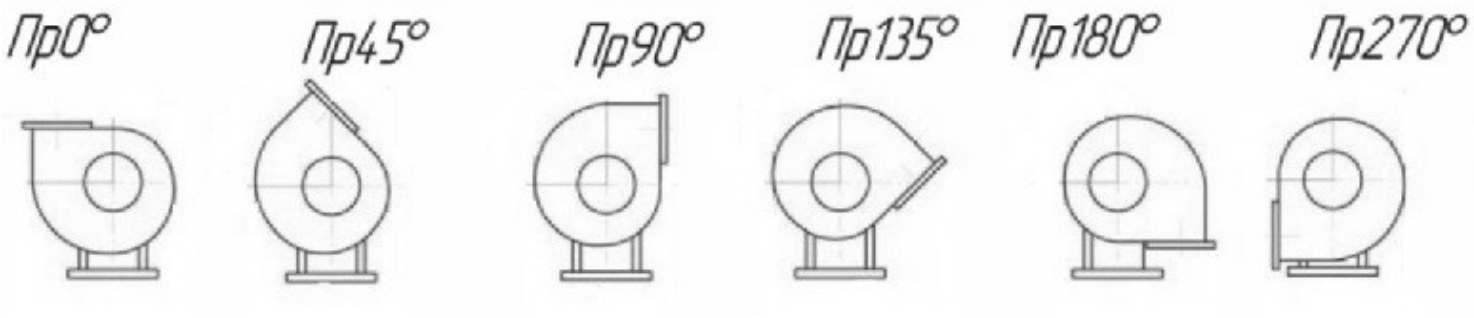

Левого вращения

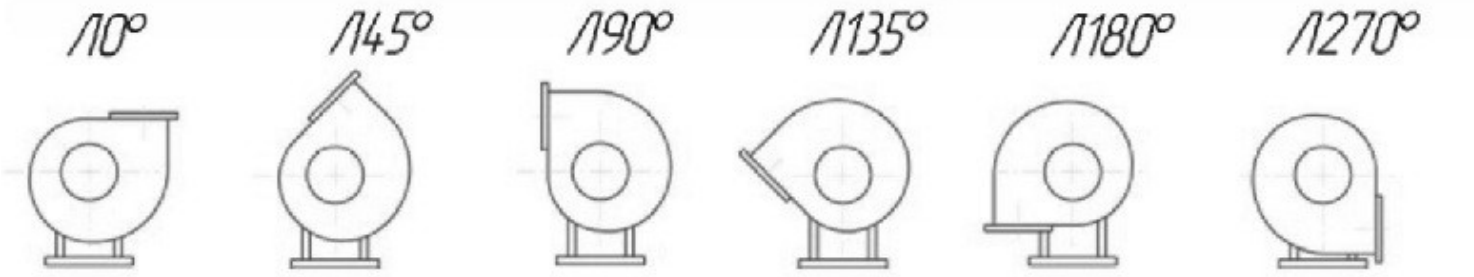

АКУСТИЧЕСКИЕ ХАРАКТЕРИСТИКИ [illegible] со стороны нагнетания на номинальном [illegible] полосе среднегеометрических частот, Гц, не более [illegible] приведенных

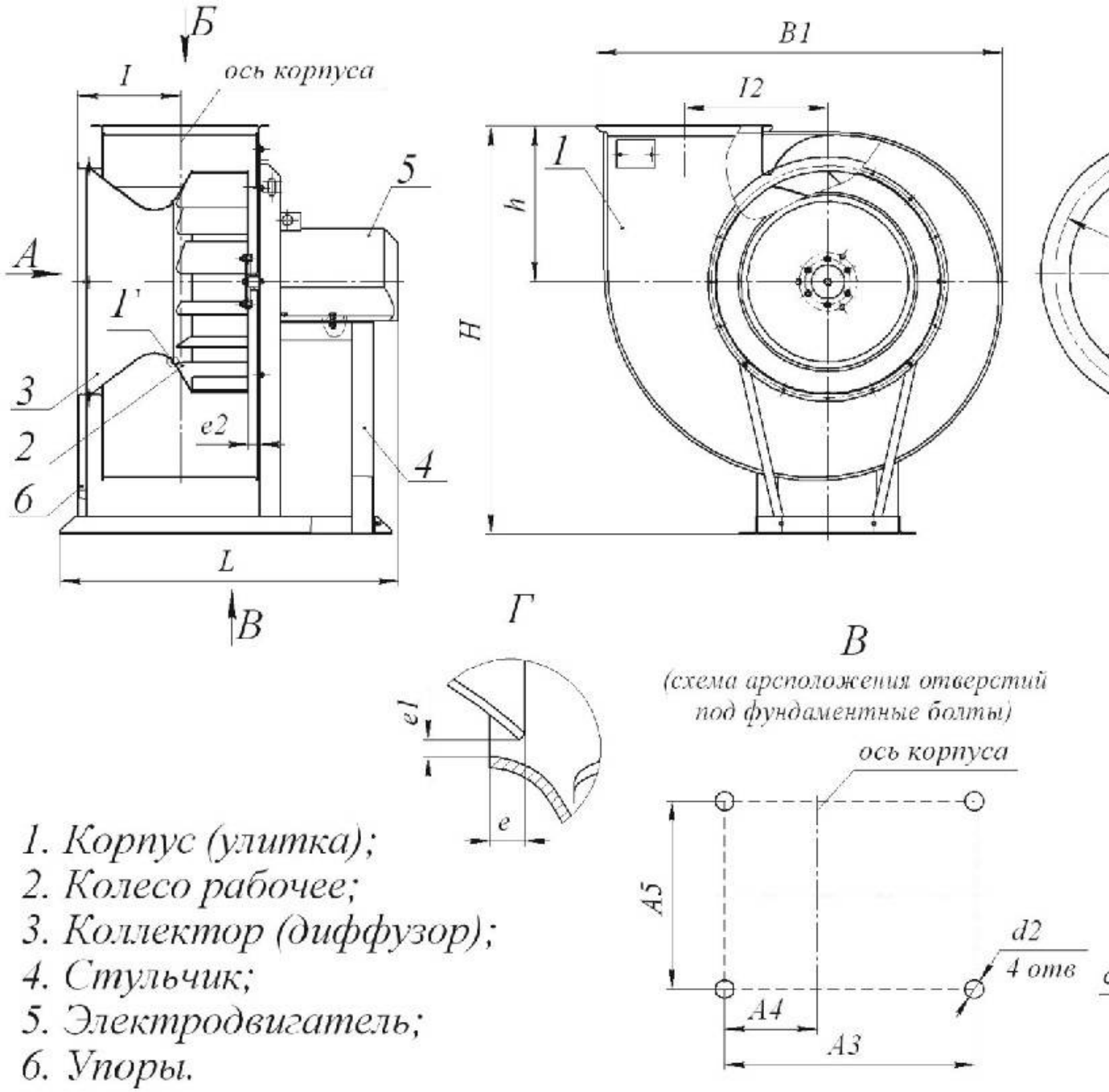

Габаритные и присоединительные размеры в мм

[redacted] назначения и коррозионно-стойкие (К1, Ж, К1Ж)

[redacted] взрывозащищенные (РК1, КЗ, РЖ, РК1Ж)

АЭРОДИНАМИЧЕСКИЕ ХАРАКТЕРИСТИКИ:

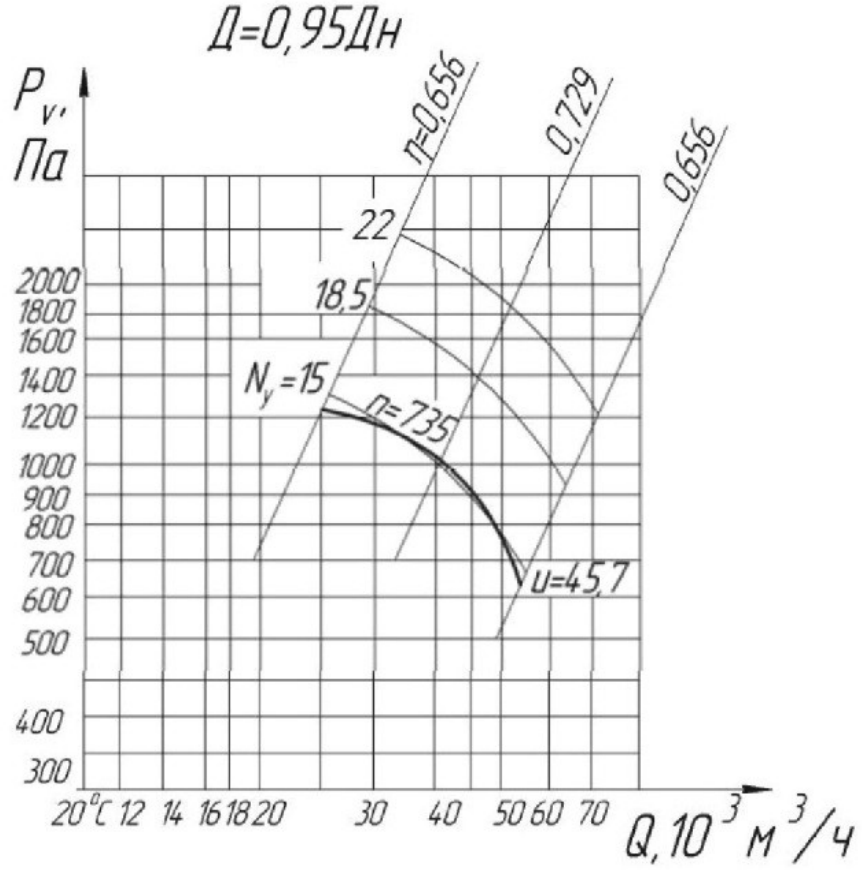
Д=0,95Дн
Pv, Па
η=0,656
0,729
0,656
22
18,5
Ny=15
n=735
u=45,7
2000
1800
1600
1400
1200
1000
900
800
700
600
500
400
300
20°C 12 14 16 18 20 30 40 50 60 70
Q,10³ м³/ч

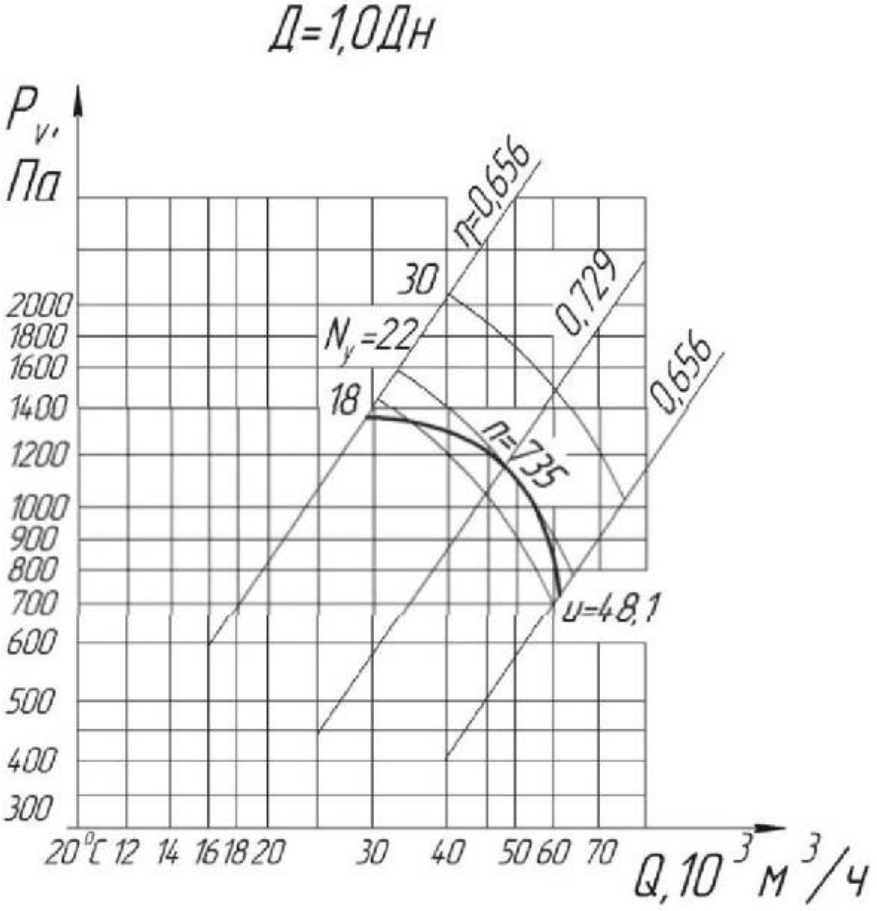
Д=1,0Дн
Pv, Па
η=0,656
30
Ny=22
18
0,729
0,656
n=735
u=48,1
2000
1800
1600
1400
1200
1000
900
800
700
600
500
400
300
20°C 12 14 16 18 20 30 40 50 60 70
Q,10³ м³/ч

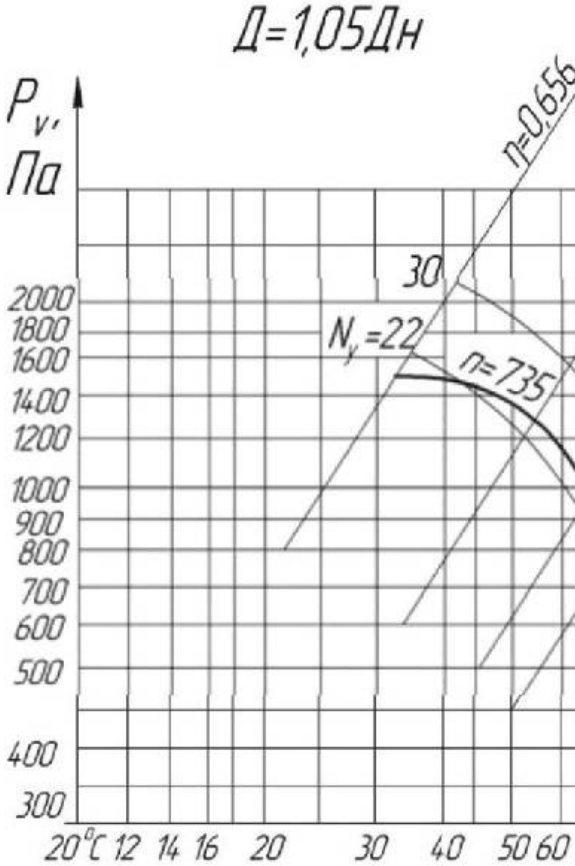
Д=1,05Дн
Pv, Па
η=0,656
30
Ny=22
n=735
2000
1800
1600
1400
1200
1000
900
800
700
600
500
400
300
20°C 12 14 16 20 30 40 50 60

Вентилятор радиальный ВЦ 4-75-12,5