**Вентилятор радиальный ВЦ 4-75-2,5** применяется в стационарных системах вентиляции, кондиционировании, воздушном отоплении и других стационарно-технических целей. Эксплуатируются в условиях умеренного (У) и тропического (Т) климата второй и третьей категории размещения по ГОСТ 15150.

ПОЛОЖЕНИЕ КОРПУСА ВЕНТИЛЯТОРА

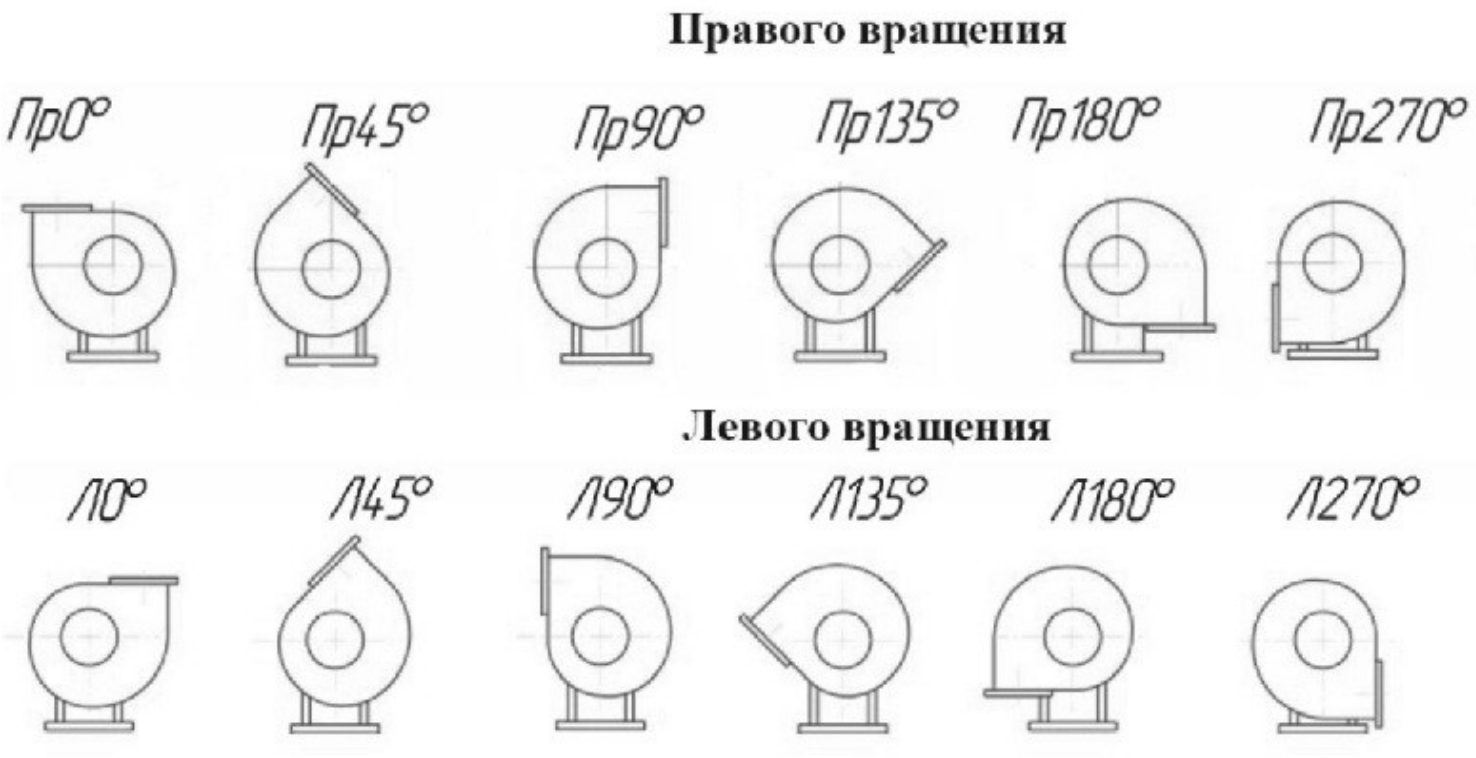


АКУСТИЧЕСКИЕ ХАРАКТЕРИСТИКИ

[illegible] со стороны нагнетания на номинальном [illegible] полосах среднегеометрических частот, Гц, не более [illegible] характеристики, приведенных [illegible]

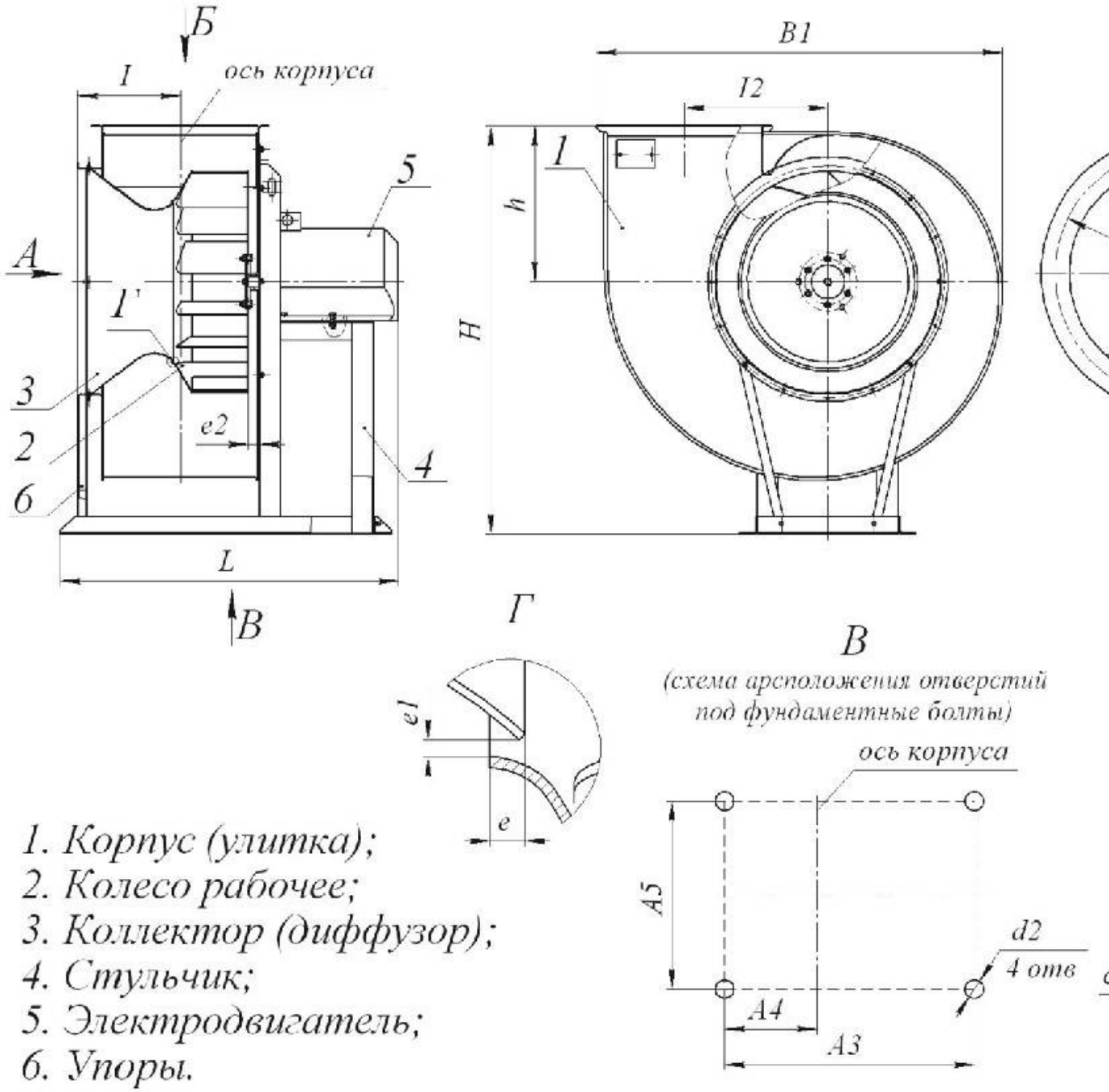


Габаритные и присоединительные размеры в мм

[redacted] более

[redacted] ЧЕСКИЕ ХАРАКТЕРИСТИКИ

[redacted] ерсо колеса, об/мин [redacted] ч

[redacted] ы РЦ 4-75-2,5 взрывозащищенные (РК1, КЗ, РЖ, РК1Ж)

[redacted] ерсо колеса, об/мин [redacted] ч

АЭРОДИНАМИЧЕСКИЕ ХАРАКТЕРИСТИКИ:

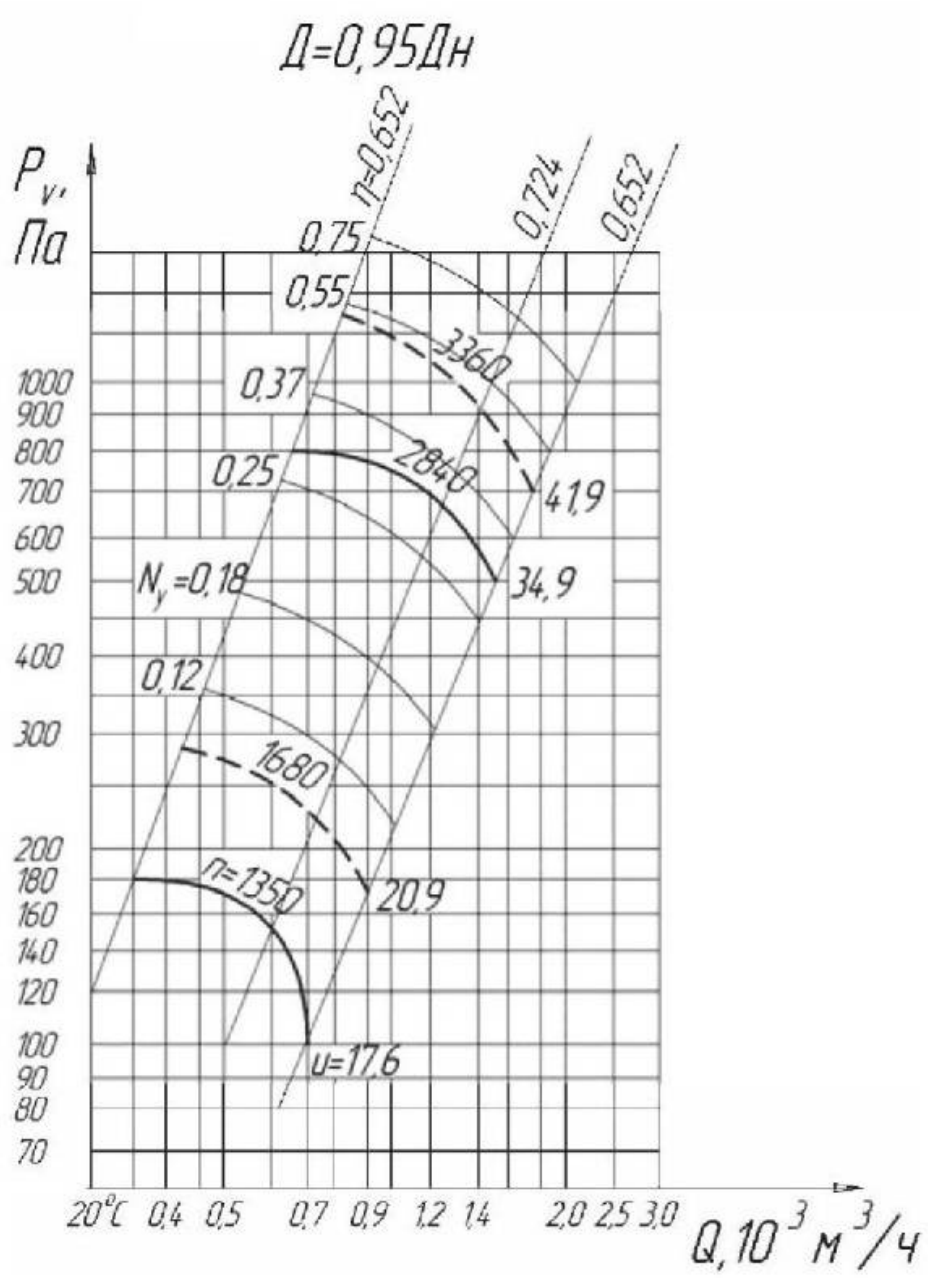
Д=0,95Дн
η=0,652
0,724
0,652
Pv, Па
0,75
0,55
3360
0,37
2840
0,25
41,9
34,9
Nу=0,18
0,12
1680
20,9
n=1350
u=17,6
1000
900
800
700
600
500
400
300
200
180
160
140
120
100
90
80
70
20°C
0,4
0,5
0,7
0,9
1,2
1,4
2,0
2,5
3,0
Q, 10³ м³/ч

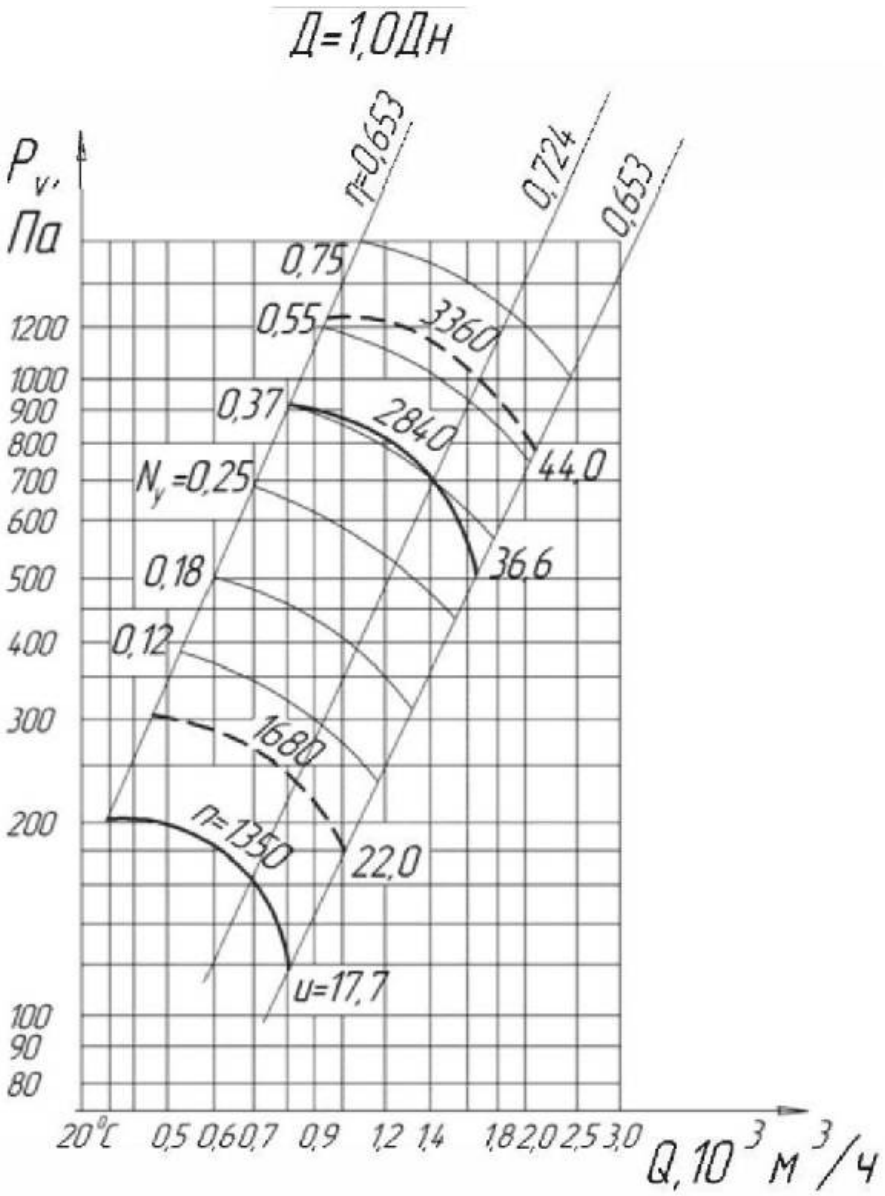


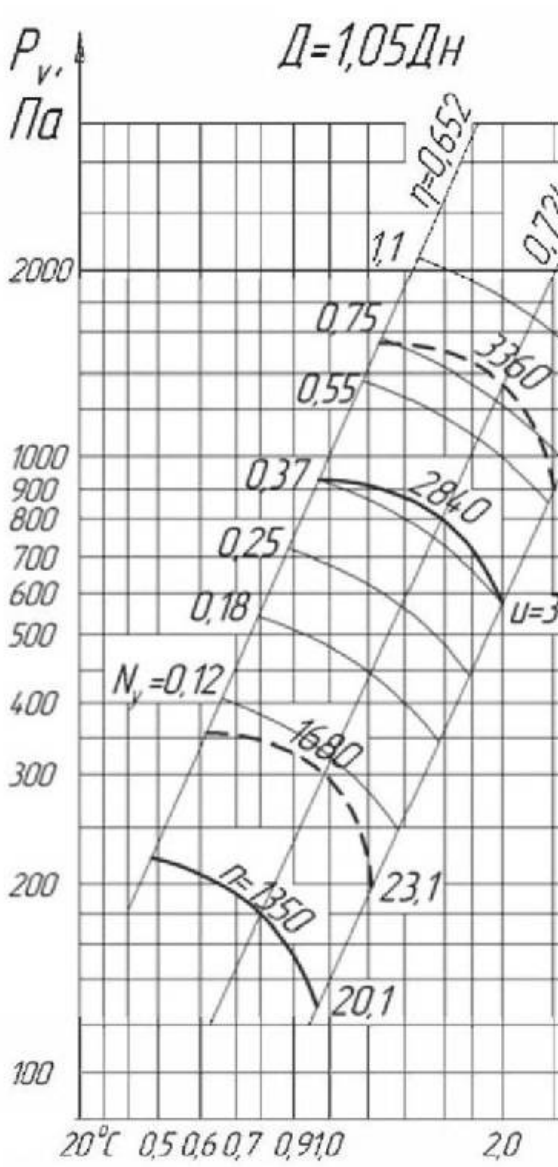


# Вентилятор радиальный ВЦ 4-75-2,5