Вентилятор радиальный ВЦ 4-75-4 применяется в стационарных системах вентиляции, кондиционировании, воздушном отоплении и других стационарно-технических целей. Эксплуатируются в условиях умеренного (У) и тропического (Т) климата второй и третьей категории размещения по ГОСТ 15150.

ПОЛОЖЕНИЕ КОРПУСА ВЕНТИЛЯТОРА

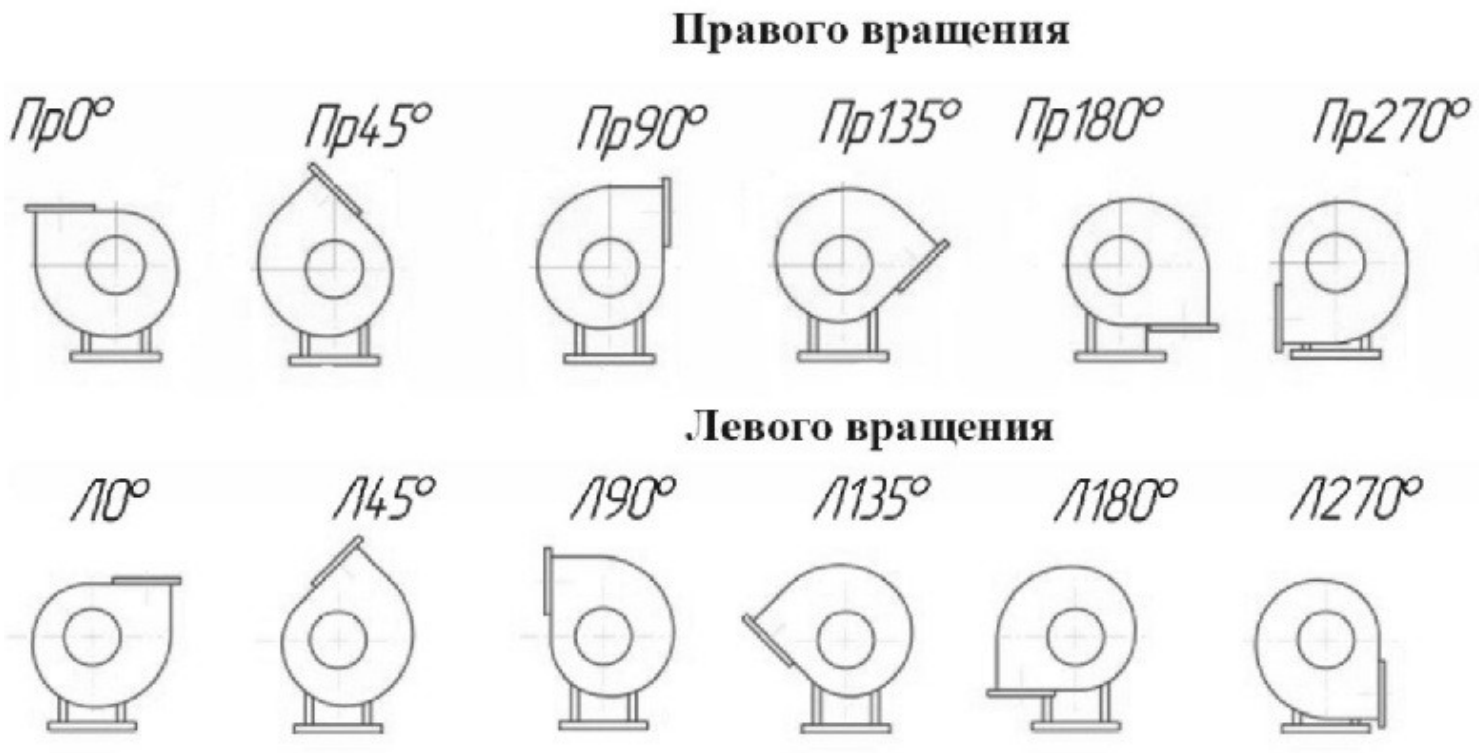

АКУСТИЧЕСКИЕ ХАРАКТЕРИСТИКИ

[illegible] со стороны нагнетания на номинальном [illegible] полосах среднегеометрических частот, Гц, не более [illegible] дБ, корректированных [illegible]

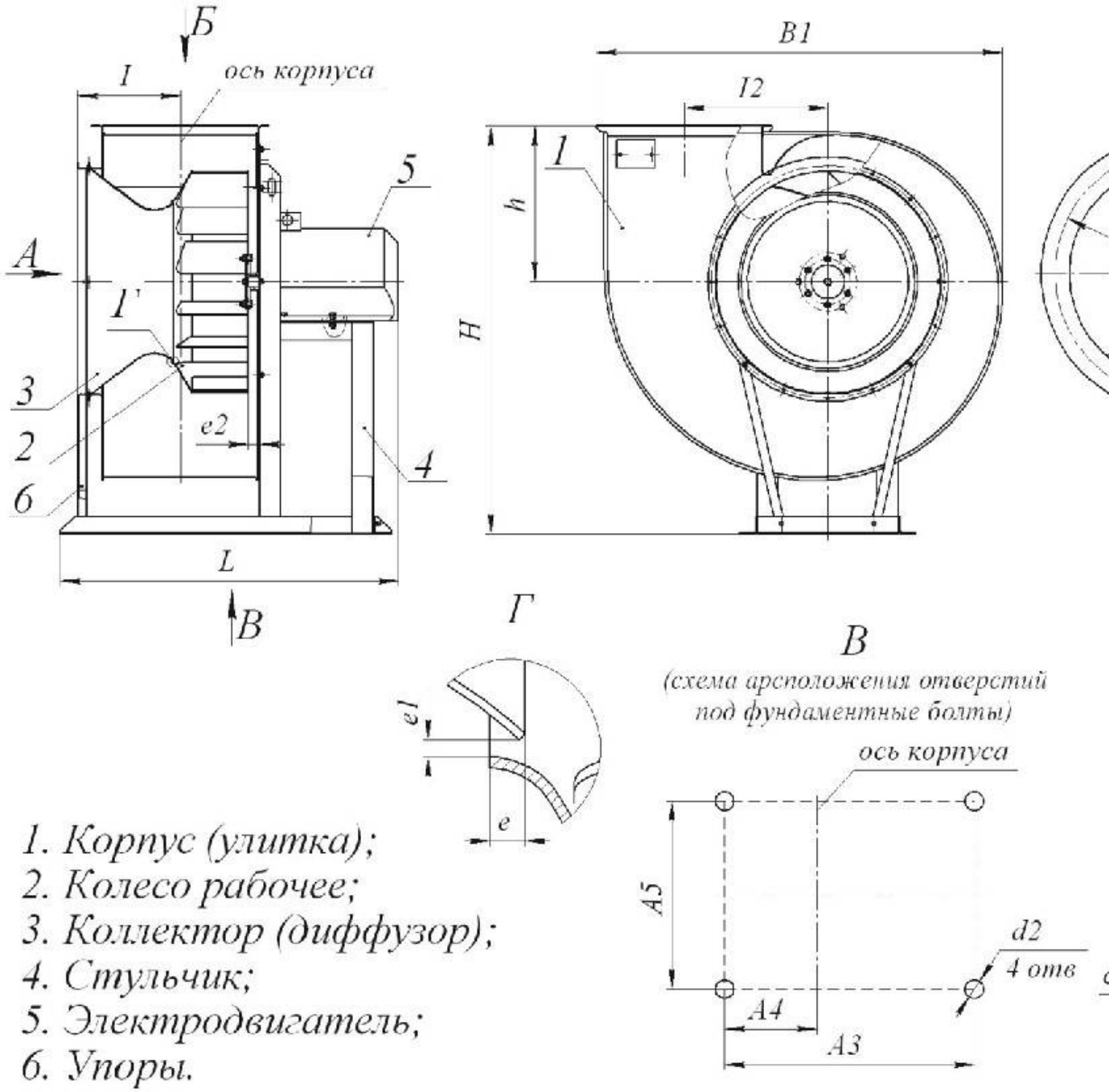

Габаритные и присоединительные размеры в мм

[redacted]

[redacted] и коррозионно-стойкие (К1, Ж, К1Ж)

[redacted] (РК1, КЗ, РЖ, РК1Ж)

АЭРОДИНАМИЧЕСКИЕ ХАРАКТЕРИСТИКИ:

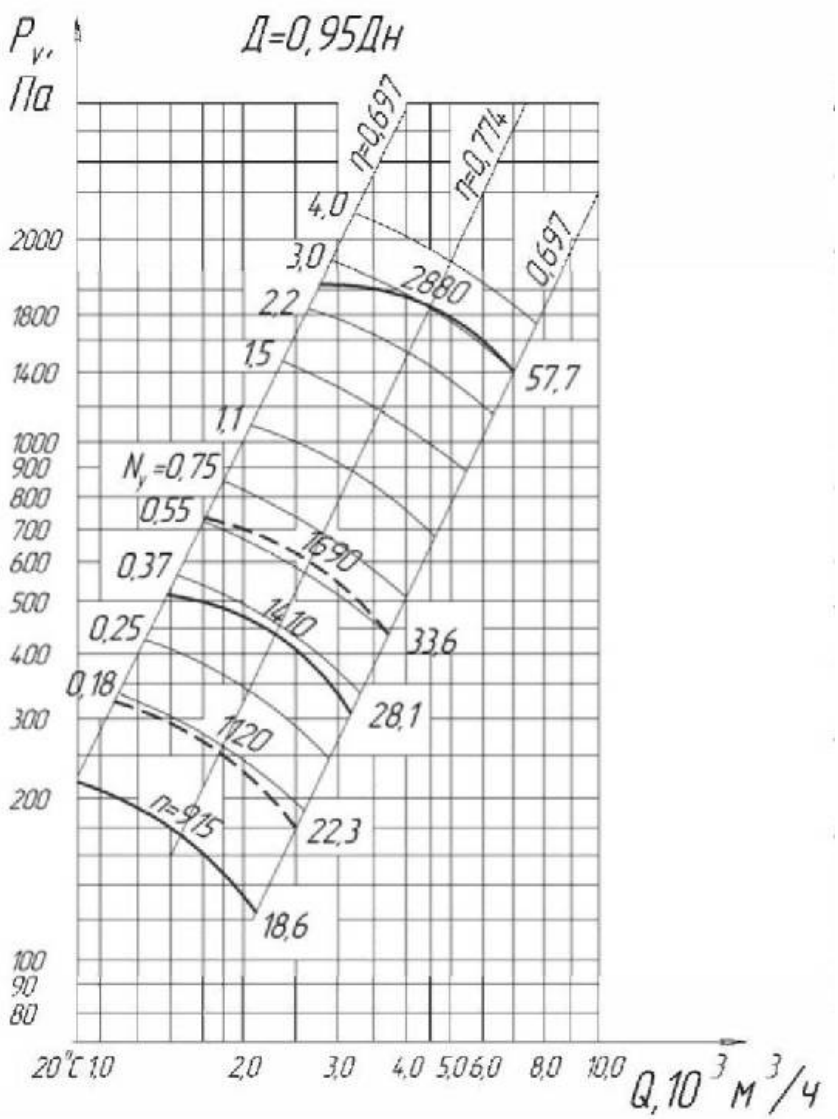
Pv, Па
Д=0,95Дн
η=0,697
η=0,774
0,697
4,0
3,0
2,2
1,5
1,1
Nу=0,75
0,55
0,37
0,25
0,18
2880
57,7
1690
33,6
1410
28,1
1120
22,3
n=915
18,6
2000
1800
1400
1000
900
800
700
600
500
400
300
200
100
90
80
20°C 1,0
2,0
3,0
4,0
5,0
6,0
8,0
10,0
Q, 10³ м³/ч

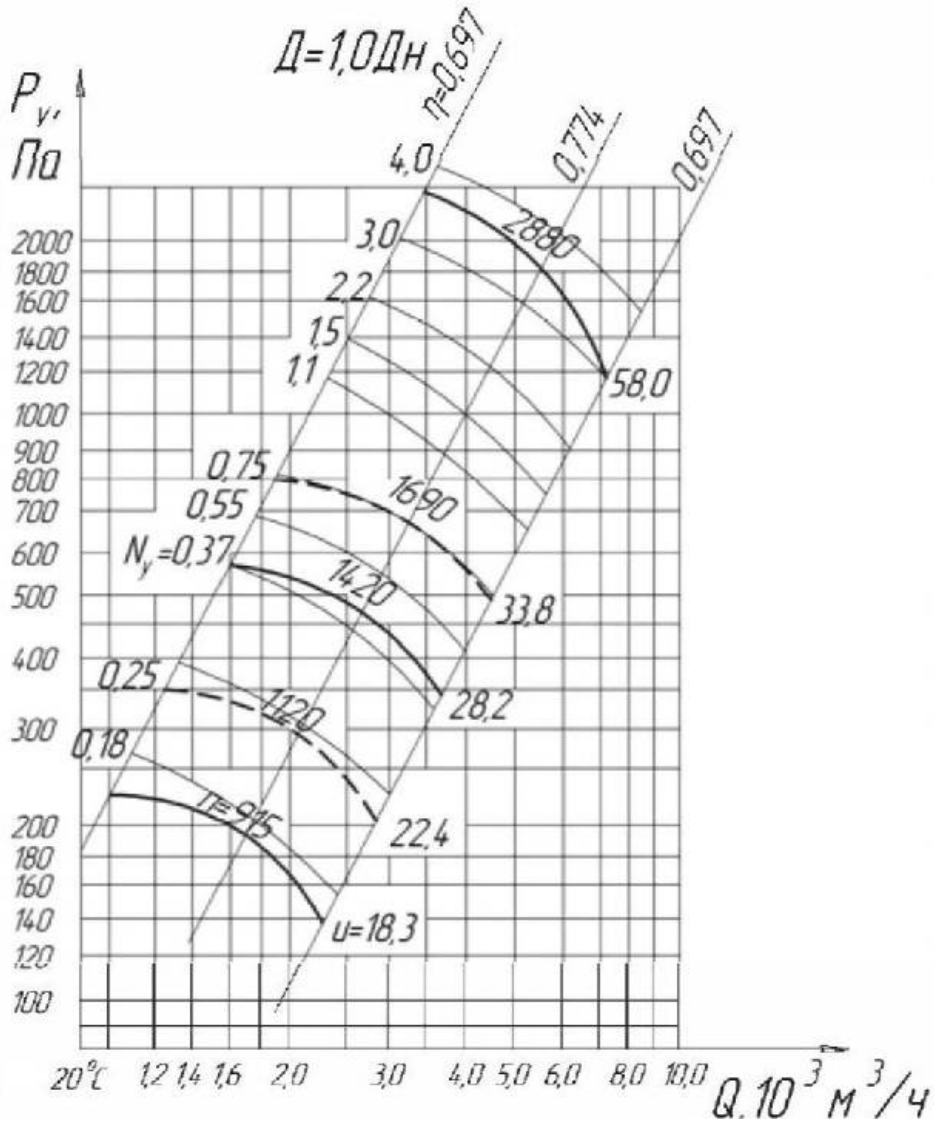

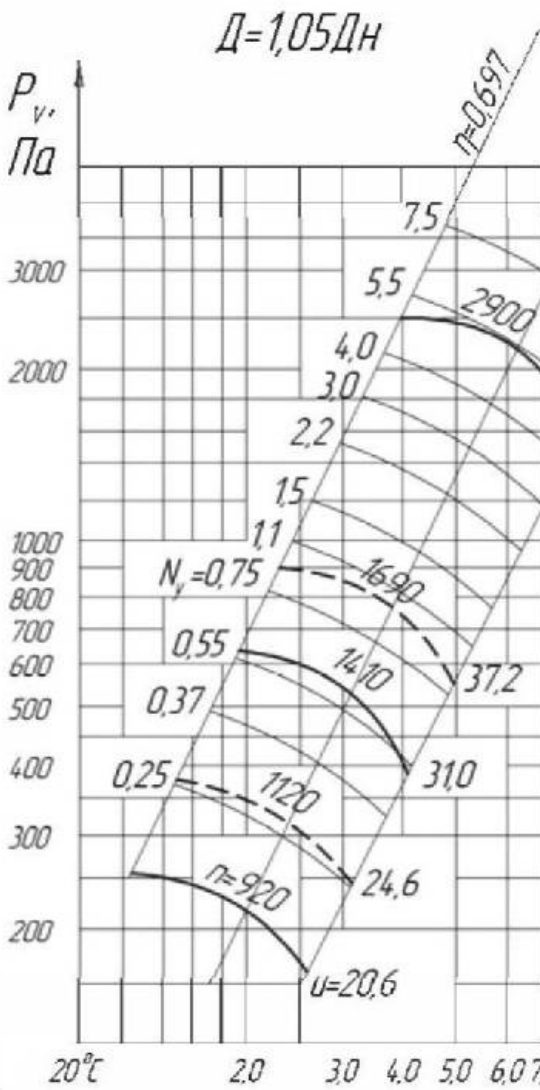

Вентилятор радиальный ВЦ 4-75-4