Вентилятор радиальный ВЦ 4-75-5 применяется в стационарных системах вентиляции, кондиционировании, воздушном отоплении и других стационарно-технических целей. Эксплуатируются в условиях умеренного (У) и тропического (Т) климата второй и третьей категории размещения по ГОСТ 15150.

ПОЛОЖЕНИЕ КОРПУСА ВЕНТИЛЯТОРА

[redacted] со стороны нагнетания на номинальном [redacted] полосах среднегеометрических частот, Гц, не более [redacted] характеристики, приведенных

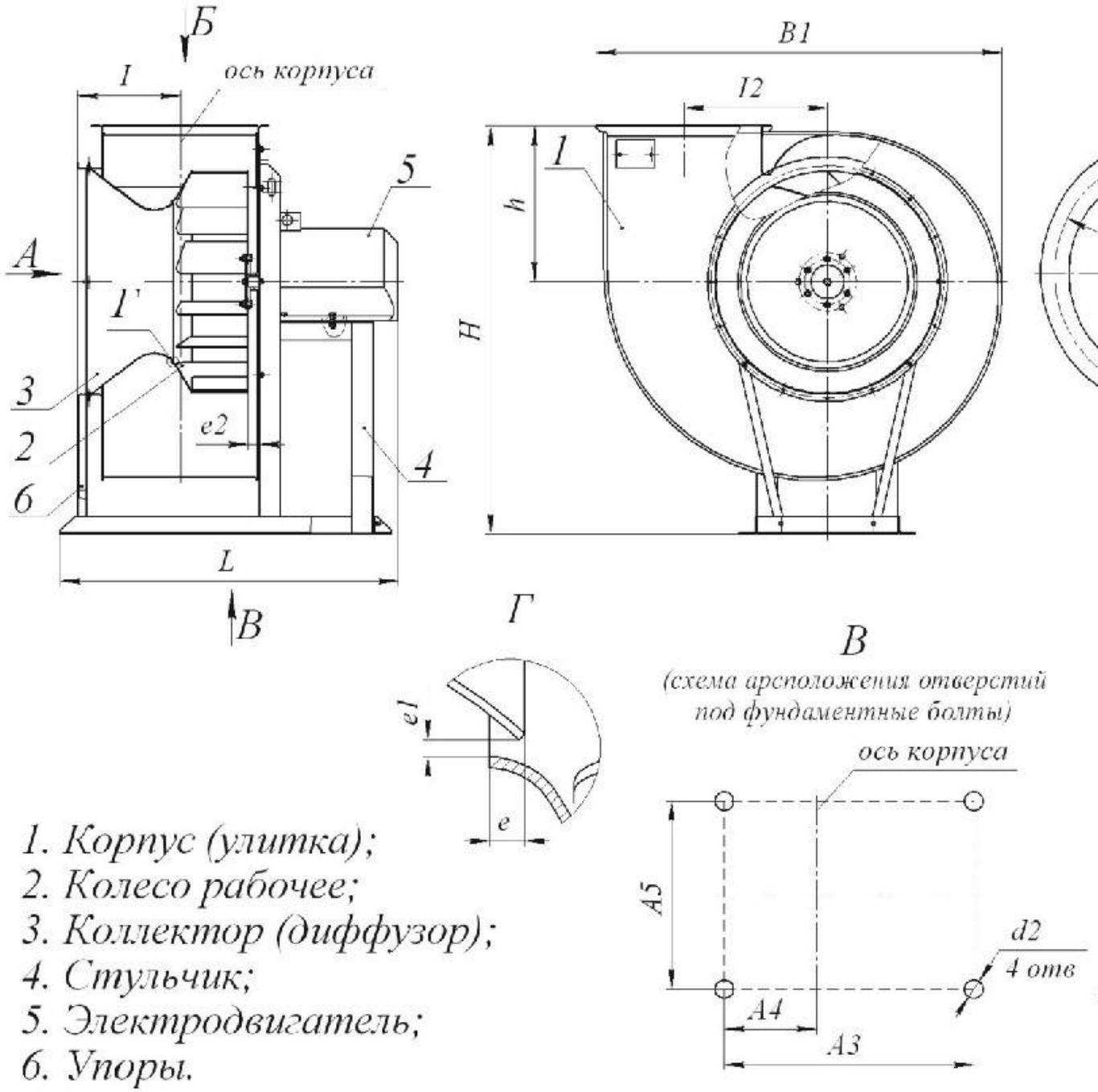

Габаритные и присоединительные размеры в мм

[redacted] и коррозионно-стойкие (К1, Ж, К1Ж)

[redacted] взрывозащищенные (РК1, КЗ, РЖ, РК1Ж)

АЭРОДИНАМИЧЕСКИЕ ХАРАКТЕРИСТИКИ:

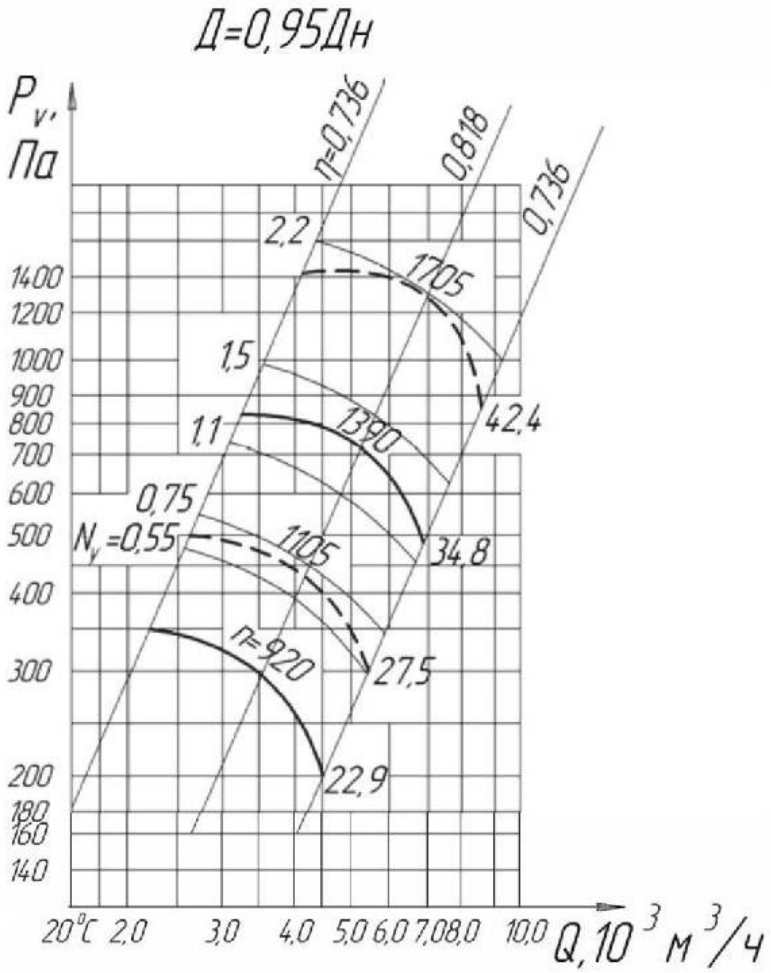
Д=0,95Дн
Pv, Па
η=0,736
0,818
0,736
2,2
1705
1,5
1,1
1390
42,4
0,75
Nv=0,55
1105
34,8
η=9,20
27,5
22,9
1400
1200
1000
900
800
700
600
500
400
300
200
180
160
140
20°C 2,0 3,0 4,0 5,0 6,0 7,0 8,0 10,0
Q, 10³ м³/ч

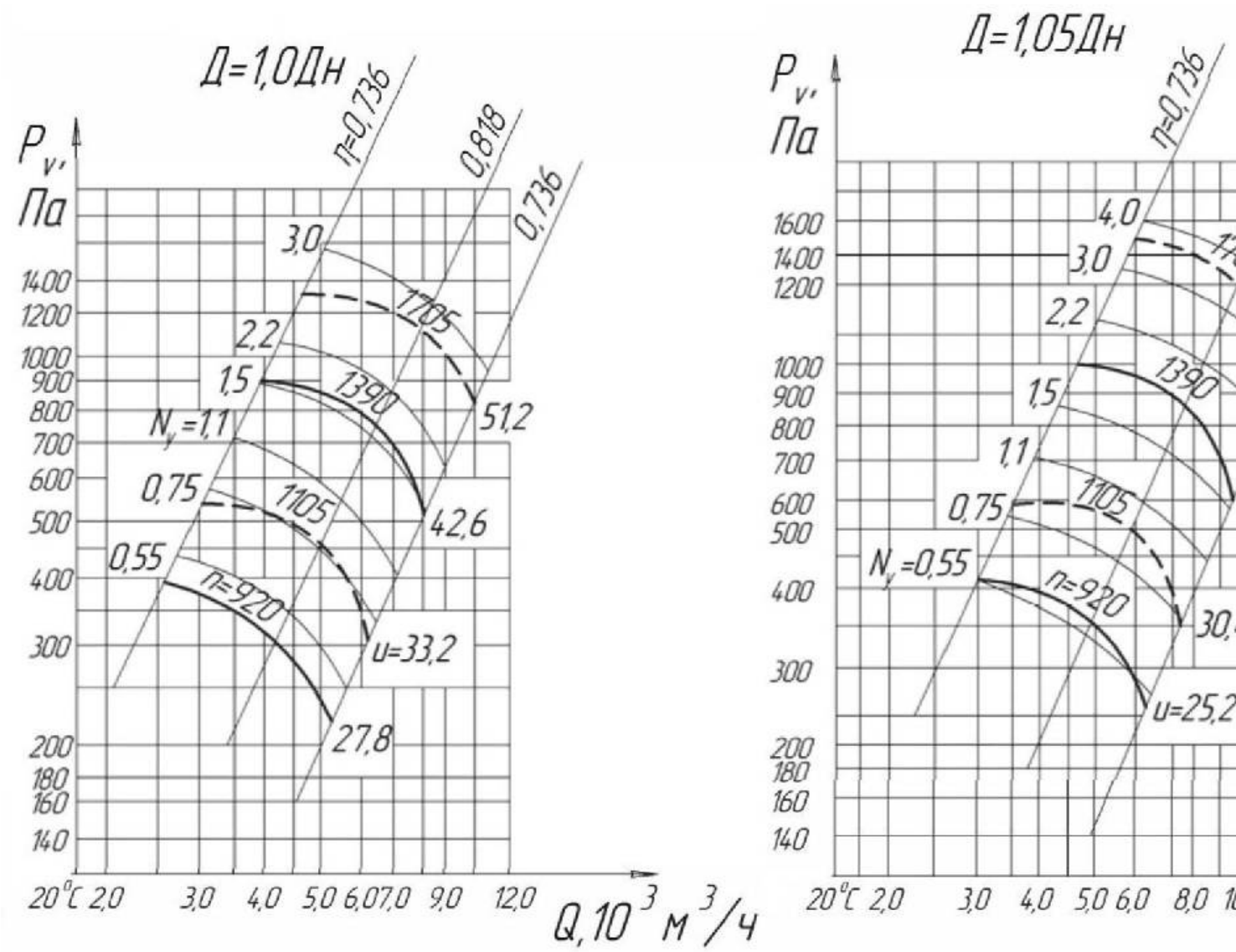

Вентилятор радиальный ВЦ 4-75-5