Вентилятор ВР-132-30-10 предназначен для перемещения невзрывоопасных и неагрессивных газовоздушных смесей в системах вентиляции общественных, производственных и жилых зданий, в технологических процессах.

Вентилятор изготавливается в двух исполнений по материалу:

- из углеродистой стали;

- из коррозионно-стойкой стали.

Эксплуатация допускается при температуре перемещаемых газов не выше 80^0С с запыленностью не более 1г на кубический метр.

Температура окружающего воздуха от минуса 40^0С до плюса 40^0С, относительная влажность 80%, высота над уровнем моря не более 1000м в условиях умеренного (У) климата категории размещения II по ГОСТ 15150-69.

Вентилятор радиальный ВР-132-30-10 устанавливается за пределами помещений длительного пребывания людей.

ПОЛОЖЕНИЕ КОРПУСА ВЕНТИЛЯТОРА ДЛЯ ИСП1

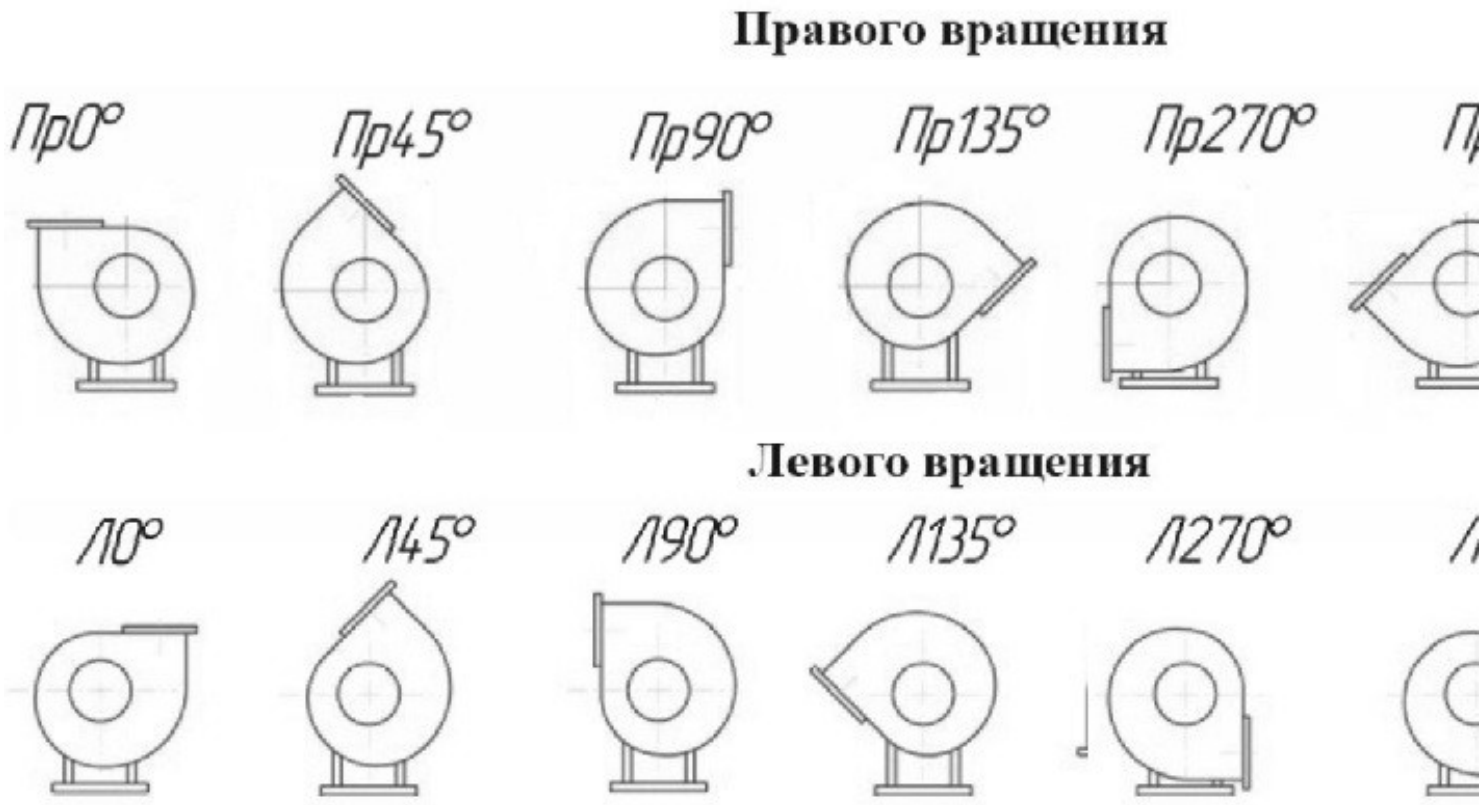

ПОЛОЖЕНИЕ КОРПУСА ВЕНТИЛЯТОРА ДЛЯ ИСП5

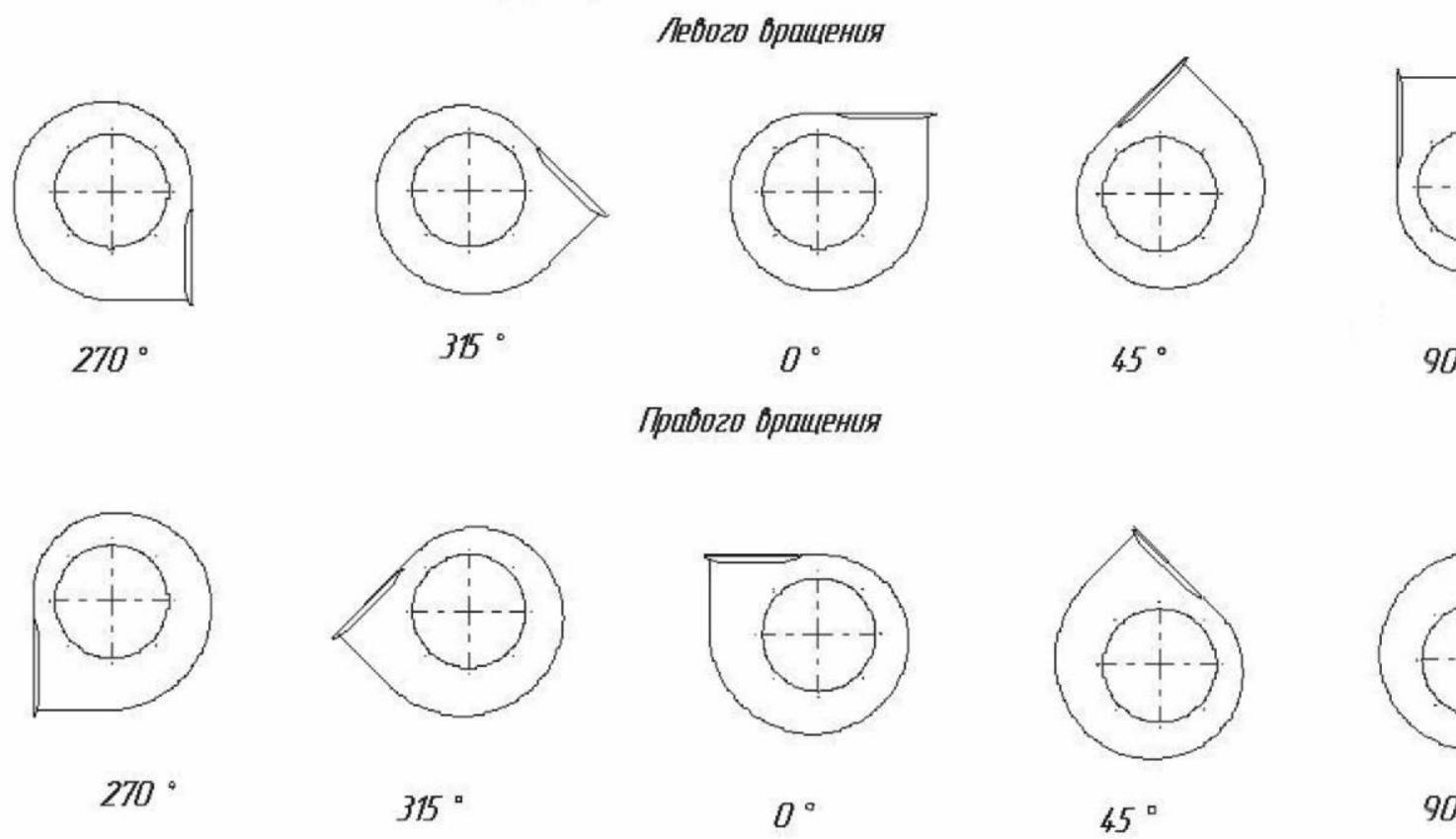

АКУСТИЧЕСКИЕ ХАРАКТЕРИСТИКИ: Б, дБ, не более среднегеометрических частот, Гц, не более

[illegible]	[illegible]	114	[illegible]	103	[illegible]	104	[illegible]	[illegible]

ВАРИАНТЫ ВРИСОЕДИНИТЕЛЬНЫЕ РАЗМЕРЫ

Вентилятор ВР-132-30-10 исполнение 5

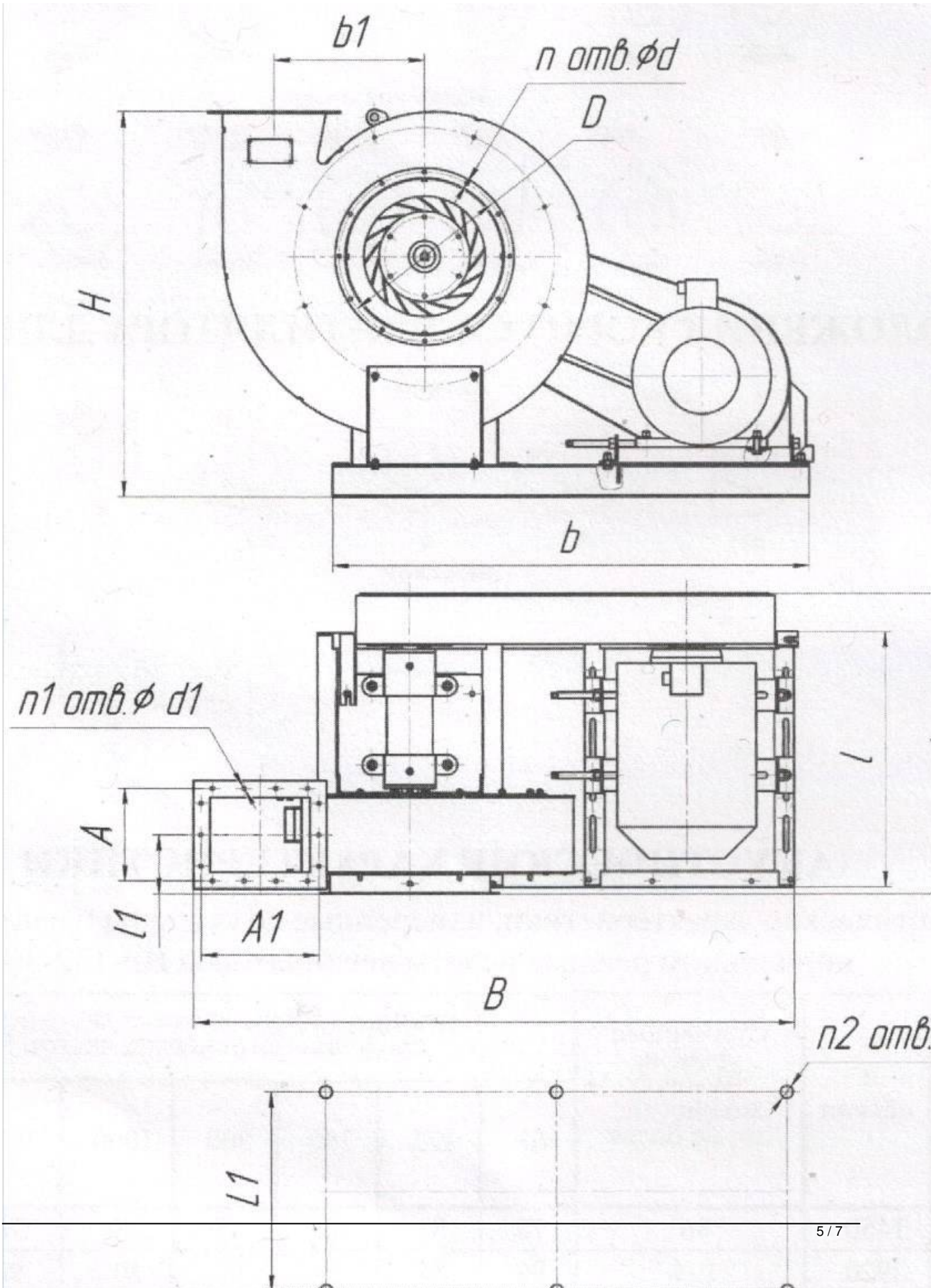
b1
n отв.Ød
D
H
b
n1 отв.Ø d1
A
L1
A1
B
L
n2 отв.
L1

[redacted] 450 2076
[redacted]тилятор ВР-132-30-10 исполнение 1

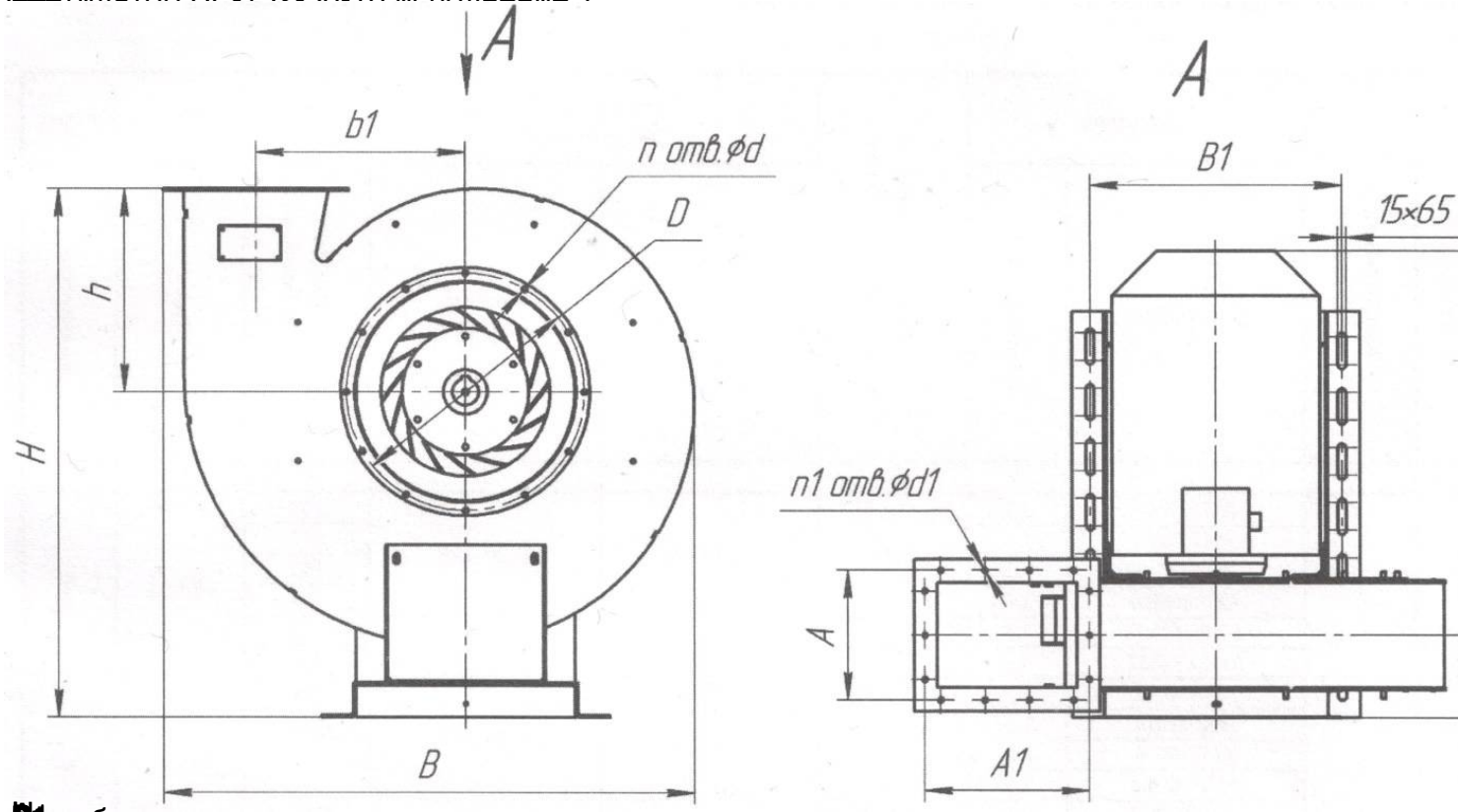

[redacted] более
[redacted]ИЧЕСКИЕ ХАРАКТЕРИСТИКИ
[redacted] на общего колеса
[redacted] 455 1650 2,2,6,3 4
[redacted] 6200,4000 904,0
АЭРОДИНАМИЧЕСКИЕ ХАРАКТЕРИСТИКИ ВР-132-30-10

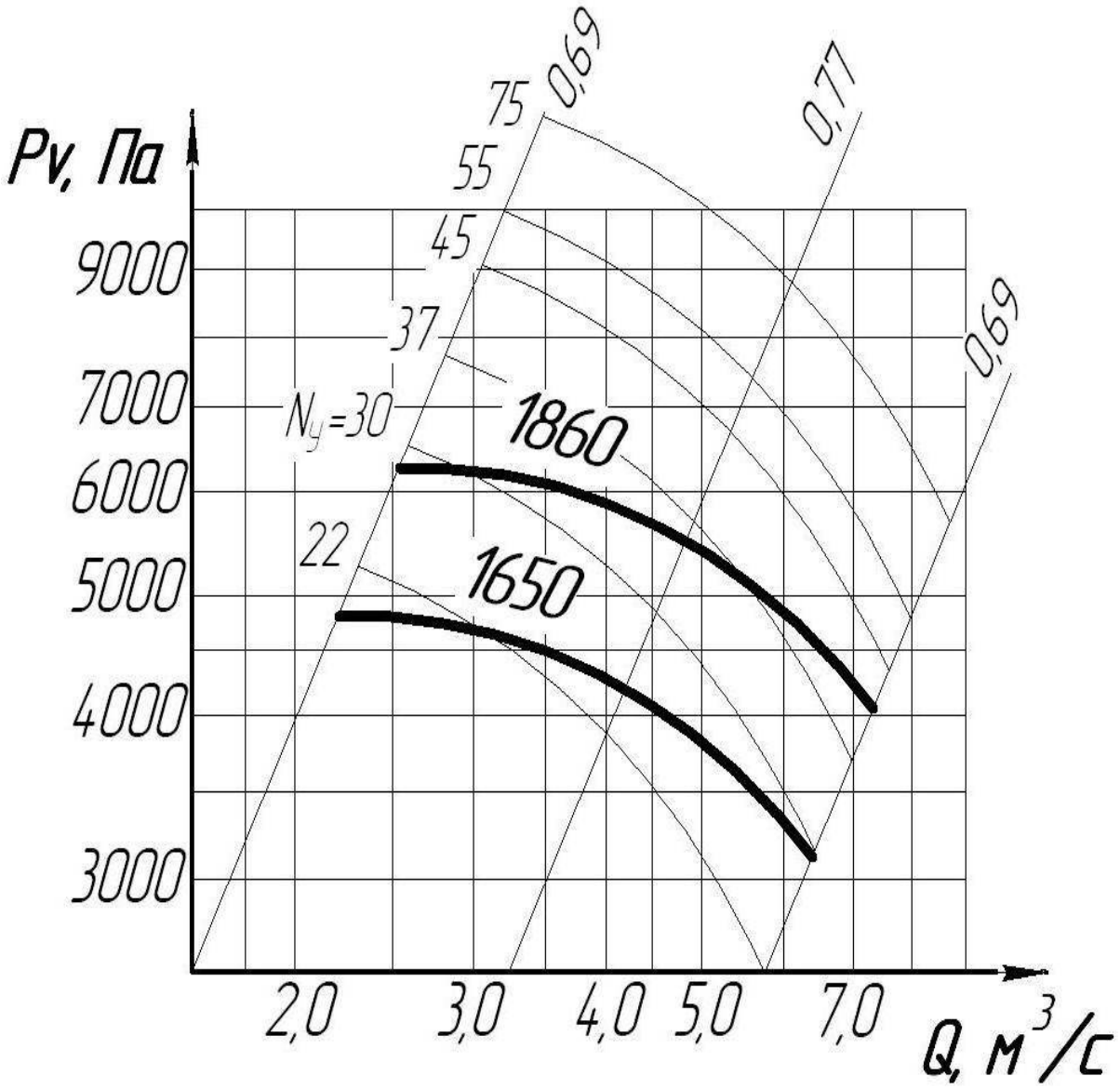

Вентилятор ВР-132-30-10