Воздухонагреватели ВНВ113МБ-407 разработаны в замен ранее выпускаемым пластинчатым ***калориферам КМБ-7*** и предназначены для нагрева (охлаждения) воздуха в системах отопления, вентиляции и кондиционирования воздуха в условиях умеренного климата категории размещения 3 по ГОСТ 15150-69.

Описание:

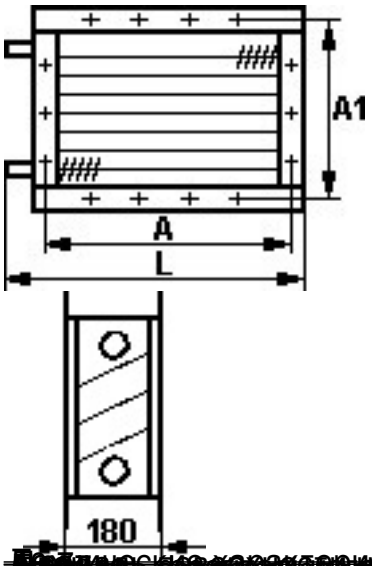

[illegible] размеры, мм

[illegible] теплоносителя, м

воздухонагревателя

Воздухонагреватель ВНВ113МБ-407