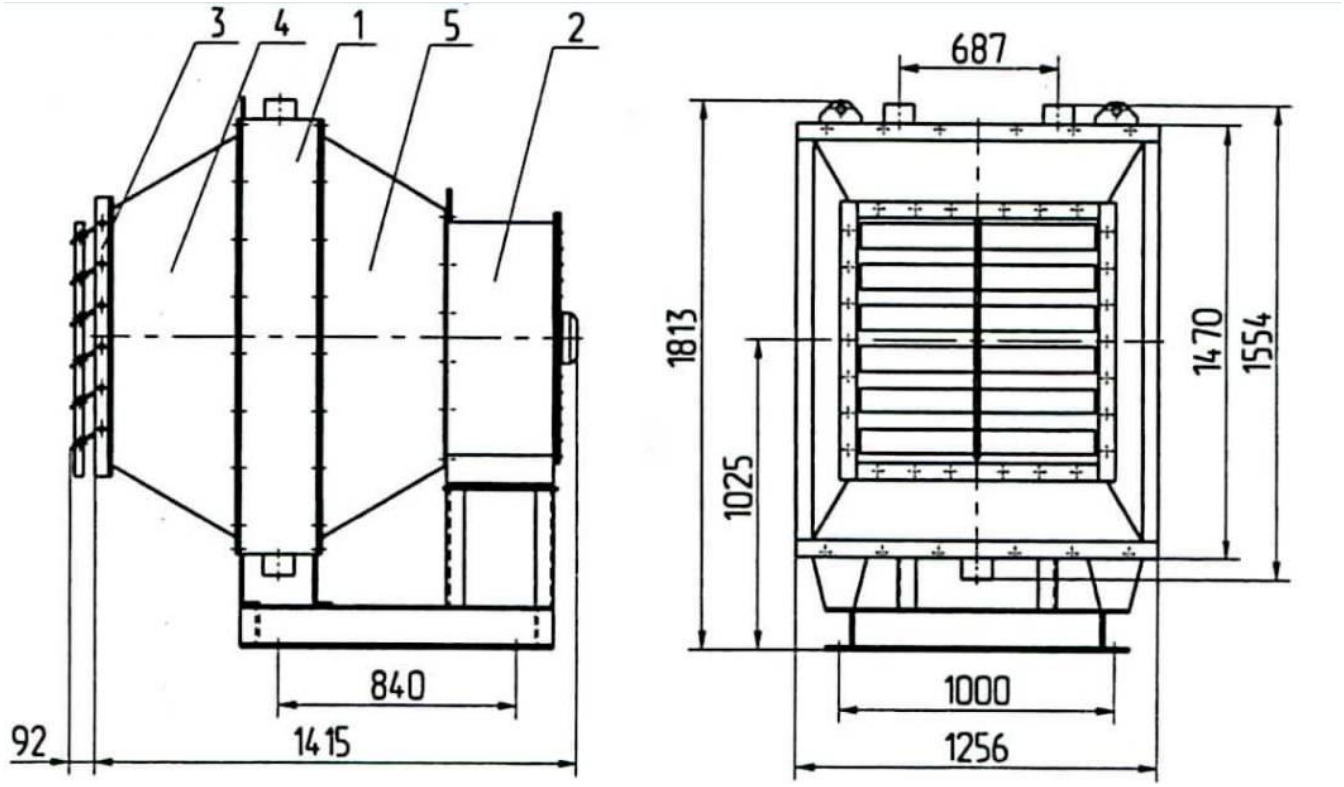

Агрегат воздушно-отопительный **АП-21-250** У3 предназначен для воздушного отопления помещений промышленного, сельскохозяйственного и гражданского назначения.

Агрегат воздушно-отопительный АП-21-250 У3 используется для искусственного перемещения и нагрева рециркуляционного воздуха в зданиях промышленного и производственного назначения при помощи перегретого пара.

Пар по качеству должен соответствовать СНиП 2.04.07-86. Не допускается работа на пролетном паре, вызывающем эрозию труб теплоотдающих элементов. Для полной конденсации пара и отвода конденсата за воздухонагревателем агрегата должен устанавливаться конденсатоотводчик, соответствующего номера. Уровень конденсата не должен быть выше нижней трубной решётки воздухонагревателя агрегата. Отвод конденсата должен исключать возможность размораживания воздухонагревателя агрегата и возникновения гидроударов при изменении нагрузки.

Отопительный агрегат АП-21-250 У3 изготавливается в напольном исполнении.

ТЕХНИЧЕСКИЕ ХАРАКТЕРИСТИКИ:

Производительность по теплу, кВт		
t	вход. воз.	+15 °С
369,4		
t	вход. воз	. -20 °С
558,8		
Производительность по воздуху, $м^3$/ч		
25000		
Площадь поверхности теплообмена, $м^2$		

85,7

Вентилятор
элетродвигатель, кВт/об./мин.

ВО-06-300-8В

(V=21400 … 28200 м^3/ч, Nдв=3,0 кВт, n=1450

Масса, кг, не более

405