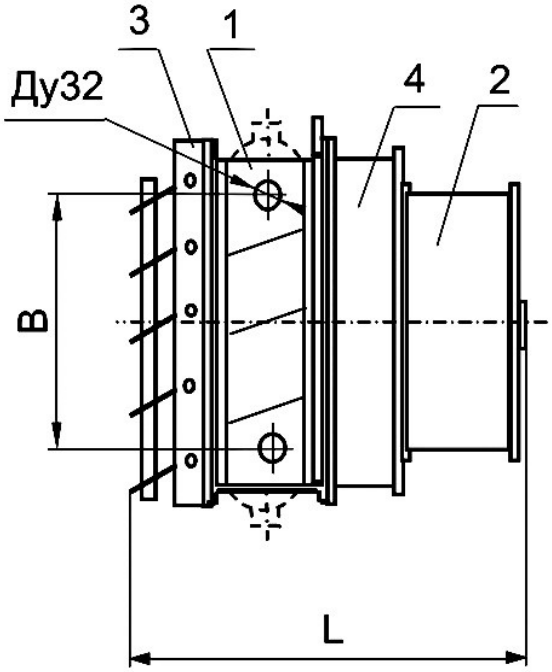

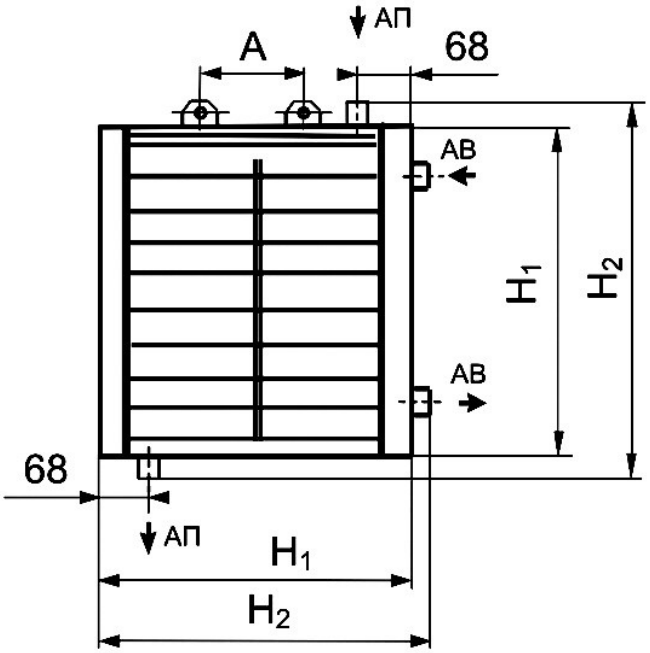

Агрегат воздушно-отопительный АП-3-25 предназначен для искусственного перемещения и нагрева рециркуляционного воздуха в зданиях прошылшенного, сельскохозяйственного и гражданского назначения при помощи сухого насыщенного водяного пара в условиях умеренного климата, категории размещения 3 по ГОСТ 15150-69.

Агрегат **АП-3-25** используется для искусственного перемещения и нагрева рециркуляционного воздуха в зданиях промышленного и производственного назначения при помощи перегретого пара.

Пар по качеству должен соответствовать СНиП 2.04.07-86. Не допускается работа на пролетном паре, вызывающем эрозию труб теплоотдающих элементов. Для полной конденсации пара и отвода конденсата за воздухонагревателем агрегата должен устанавливаться конденсатоотводчик, соответствующего номера. Уровень конденсата не должен быть выше нижней трубной решётки воздухонагревателя агрегата. Отвод конденсата должен исключать возможность размораживания воздухонагревателя агрегата и возникновения гидроударов при изменении нагрузки.

Отопительный агрегат АП-3-25 изготавливается в напольном исполнении.

ТЕХНИЧЕСКИЕ ХАРАКТЕРИСТИКИ:

Производительность по теплу, кВт		
t	вход. воз.	+15 °C
27,7		
t	вход. воз.	-20 °C
42		

Производительность по воздуху, $м^3$/ч
2 600

Площадь поверхности теплообмена, $м^2$
13,6

Вентилятор элетродвигатель, кВт/об./мин.
ВО-20-260-4С

0,25 / 1500

Суммарный уровень звуковой мощности, дБ, не более
75

Масса, кг, не более

71

Габаритно-
присоединительные
размеры. мм

Длина L

700

H	1

569

H	2

618

B

439

А

250

Агрегат воздушно-отопительный АП-3-25