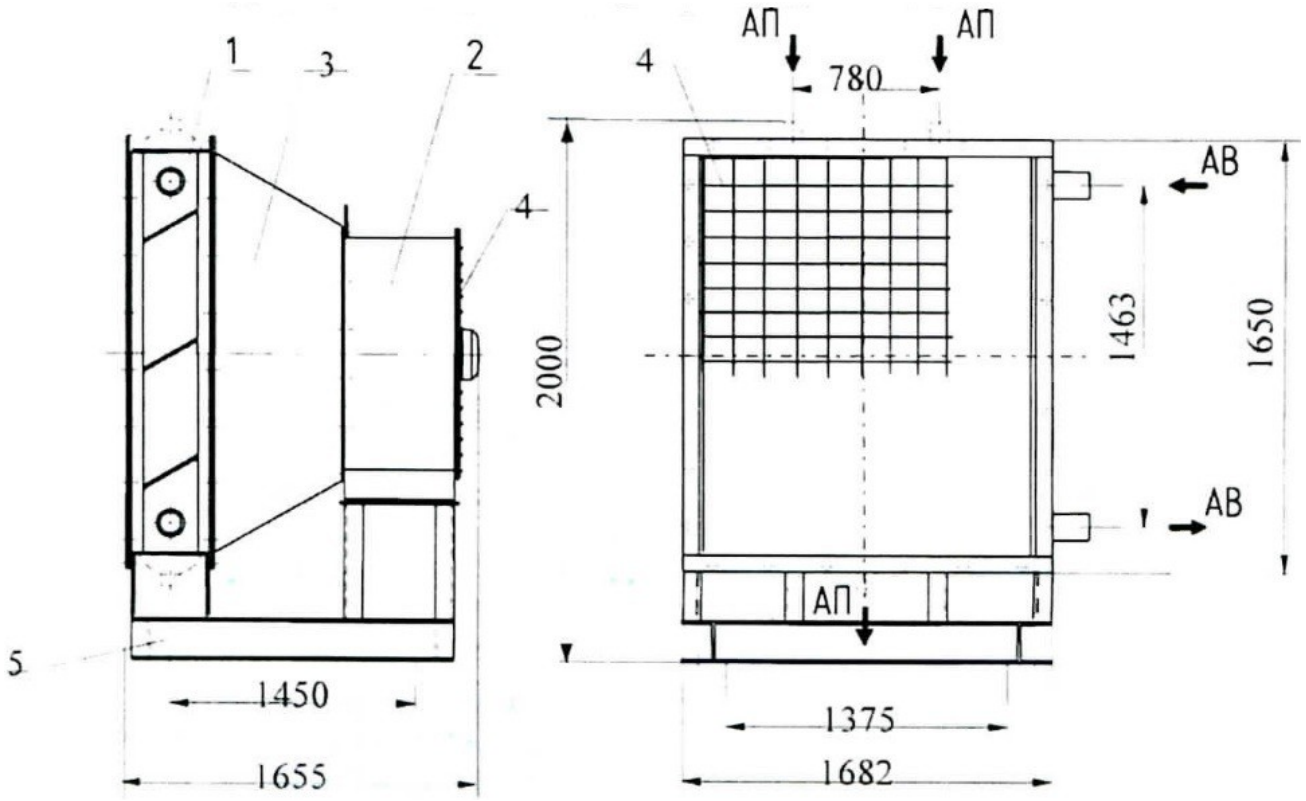

Агрегат воздушно-отопительный **АП-33-490** У3 предназначен для воздушного отопления помещений промышленного, сельскохозяйственного и гражданского назначения.

Агрегат воздушно-отопительный АП-33-490 У3 используется для искусственного перемещения и нагрева рециркуляционного воздуха в зданиях промышленного и производственного назначения при помощи перегретого пара.

Пар по качеству должен соответствовать СНиП 2.04.07-86. Не допускается работа на пролетном паре, вызывающем эрозию труб теплоотдающих элементов. Для полной конденсации пара и отвода конденсата за воздухонагревателем агрегата должен устанавливаться конденсатоотводчик, соответствующего номера. Уровень конденсата не должен быть выше нижней трубной решётки воздухонагревателя агрегата. Отвод конденсата должен исключать возможность размораживания воздухонагревателя агрегата и возникновения гидроударов при изменении нагрузки.

Отопительный агрегат АП-33-490 У3 изготавливается в напольном исполнении.

ТЕХНИЧЕСКИЕ ХАРАКТЕРИСТИКИ:

Обозначение новых изделий

Расчётная производительность

Тип осевого вентилятора

Площадь поверхности нагрева, $м^2$

Суммарный уровень звуковой мощности, дБ,
не более

Масса, кг, не более

по воздуху, $м^3$/ч

по теплу, кВт

АП-33-490 У3

33 000

647,8

ВО-06-300-10 ($N_{дв.}$ =3,0 кВт, n=1000 об ./мин.)

172,4

108

472