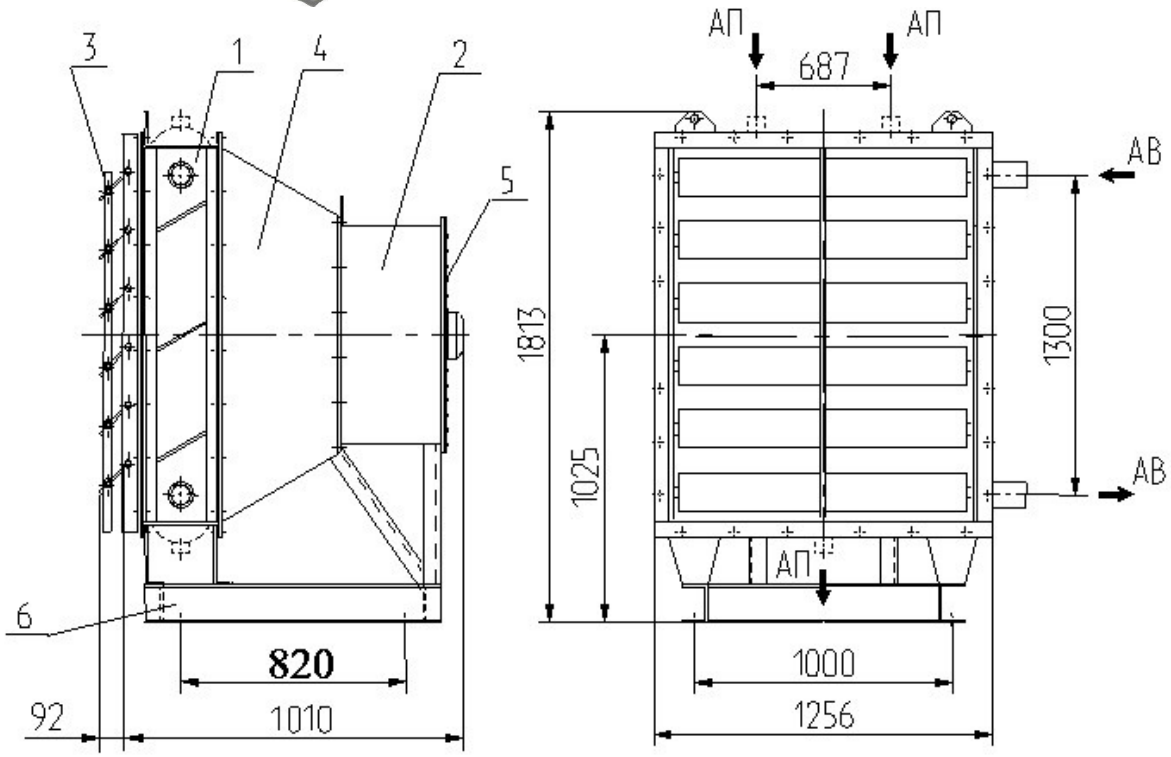

Агрегат воздушно-отопительный АВ-16-180 используется для искусственного перемещения и нагрева рециркуляционного воздуха в зданиях промышленного и

производственного назначения при помощи перегретой воды.

Отопительный агрегат АВ-16-180 предназначен для воздушного отопления помещений промышленного, сельскохозяйственного и гражданского назначения.

Воздух должен быть с предельно-допустимым содержанием химически агрессивных веществ по ГОСТ 12.1.005-88, с запыленностью не более 0,5 мг/м^3 и не содержать липких веществ и волокнистых материалов.

Агрегат **АВ-16-180** изготавливается в напольном исполнении.

ТЕХНИЧЕСКИЕ ХАРАКТЕРИСТИКИ:

Обозначение новых изделий

Расчётная производительность

Тип осевого вентилятора

Площадь поверхности нагрева, м^2

Суммарный уровень звуковой мощности, дБ, не более

Масса, кг, не более

по воздуху, $м^3$/ч

по теплу, кВт

АВ-16-180

16 000

179,3

ВО-06-300-8 ($N_{дв}$=0,75 кВт, n=1000 об ./мин.)

56,8

100

332