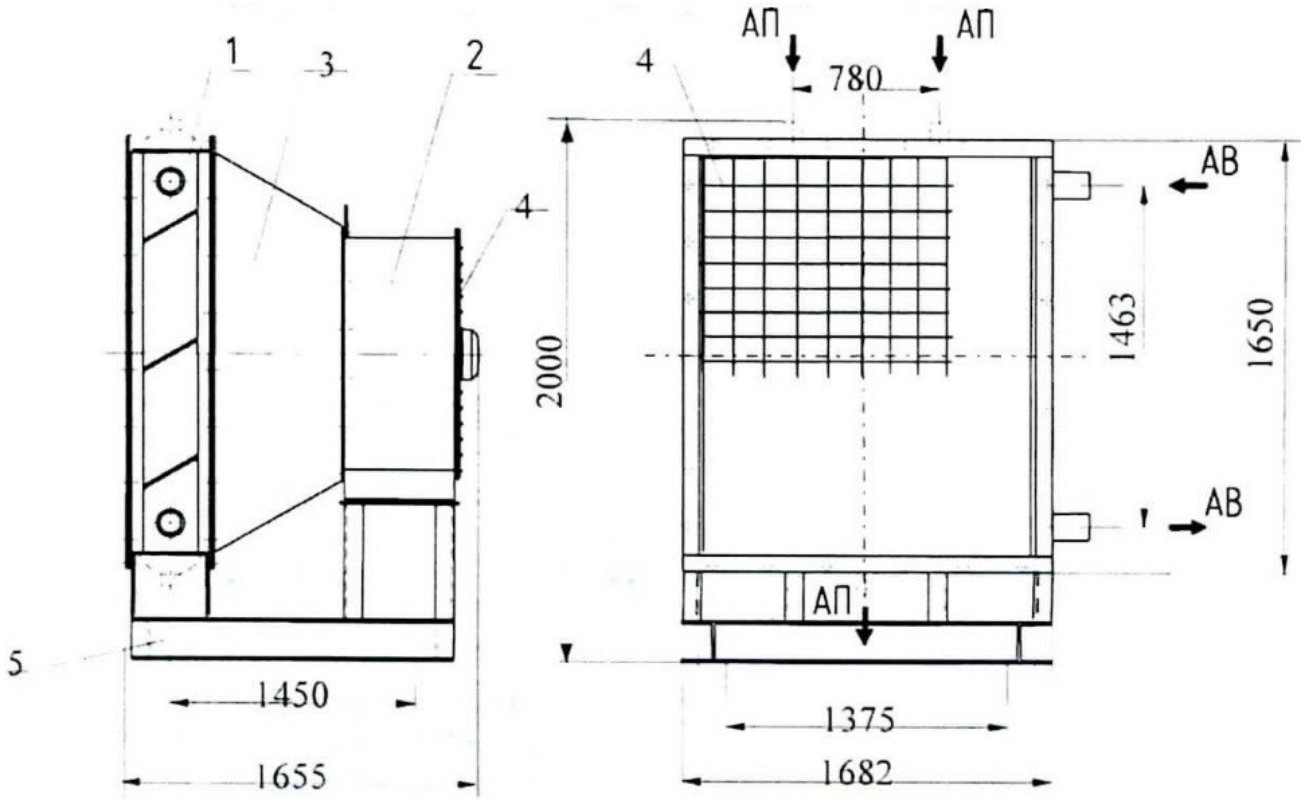

Агрегат АВ-33-320 используется для искусственного перемещения и нагрева рециркуляционного воздуха в зданиях промышленного и производственного назначения при помощи перегретой воды.

Отопительный агрегат АВ-33-320 предназначен для воздушного отопления помещений промышленного, сельскохозяйственного и гражданского назначения.

Воздух должен быть с предельно-допустимым содержанием химически агрессивных веществ по ГОСТ 12.1.005-88, с запыленностью не более 0,5 мг/м^3 и не содержать липких веществ и волокнистых материалов.

Воздушно-отопительный агрегат **АВ-33-320** изготавливается в напольном исполнении.

ТЕХНИЧЕСКИЕ ХАРАКТЕРИСТИКИ:

Обозначение новых изделий

Расчётная производительность

Тип осевого вентилятора

Площадь поверхности нагрева, $м^2$

Суммарный уровень звуковой мощности, дБ,
не более

Масса, кг, не более

по воздуху, $м^3$/ч

по теплу, кВт

АВ-33-320

33 000

322,4

ВО-06-300-10 (N дв. =3,0 кВт, n=1000 об ./мин.)

85,7

108

370