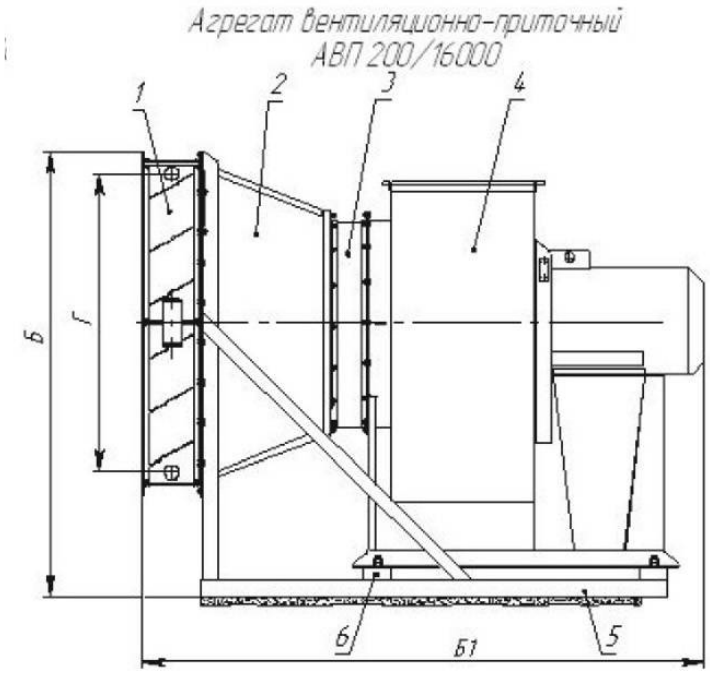

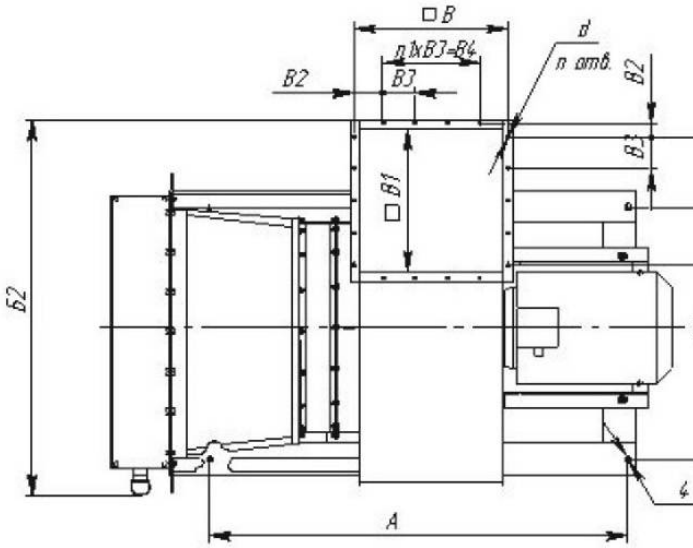

Агрегат вентиляционно-приточный АВП 200/16000 предназначен для нагрева и перемещения воздуха в приточных камерах, воздушно-тепловых завесах, рециркуляционных установках для нагрева помещения производственного и сельскохозяйственного назначения.

ГАБАРИТНЫЕ И ПРИСОЕДИНИТЕЛЬНЫЕ РАЗМЕРЫ:

Размеры, мм

Модель агрегата
АВП 200/16000
А
1413
А1
790
Б
1395

Б1

1765

Б2

1168

В

470

В1

448

В2

35

В3

100

В4

400

Г

930

n	, шт

20

n1	, шт

4

d

7

ТЕХНИЧЕСКИЕ ХАРАКТЕРИСТИКИ:

Наименование показателя

Модель агрегата

АВП 200/16000

1

Производительность по теплу, кВт ± 8% *

194

2

Производительность по воздуху, м^3/ч, не менее

16000

3

Установочная мощность электродвигателя, кВт

7,5

4

Давление, создаваемое агрегатом, Па

1050

5

Род тока

переменный

6

Частота тока, Гц **

50

7

Напряжение, В **

380

8

Масса, не более, кг

400

9

Калорифер

2хКСк 4-8

10

Вентиялтор

ВЦ 14-46-6,3

N	=7,5кВт

n	=730 об/мин

ПРИМЕЧАНИЕ:

* Производительность по теплу определяется при следующих параметрах теплообменивающихся сред:

- температура воды на входе, °С +150

- температура воды на выходе, °С +70

- температура воздуха на выходе, °С +16

** значения показателей являются справочными.

Агрегат вентиляционно-приточный АВП 200/16000