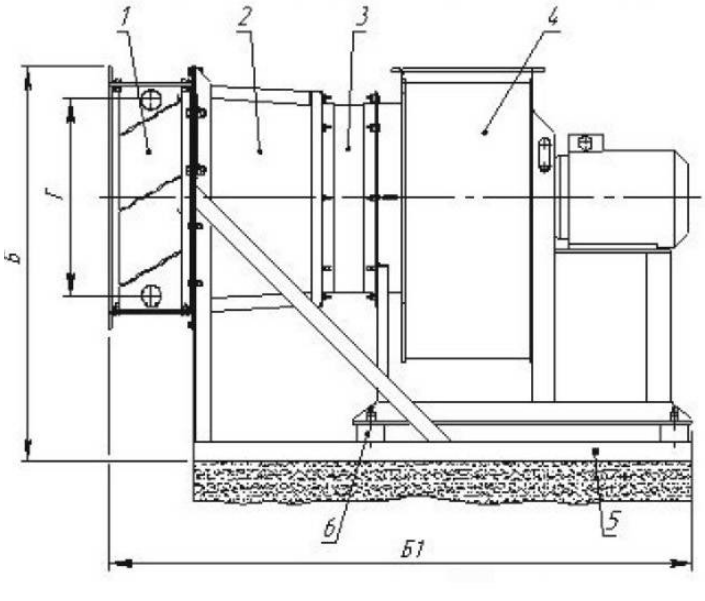


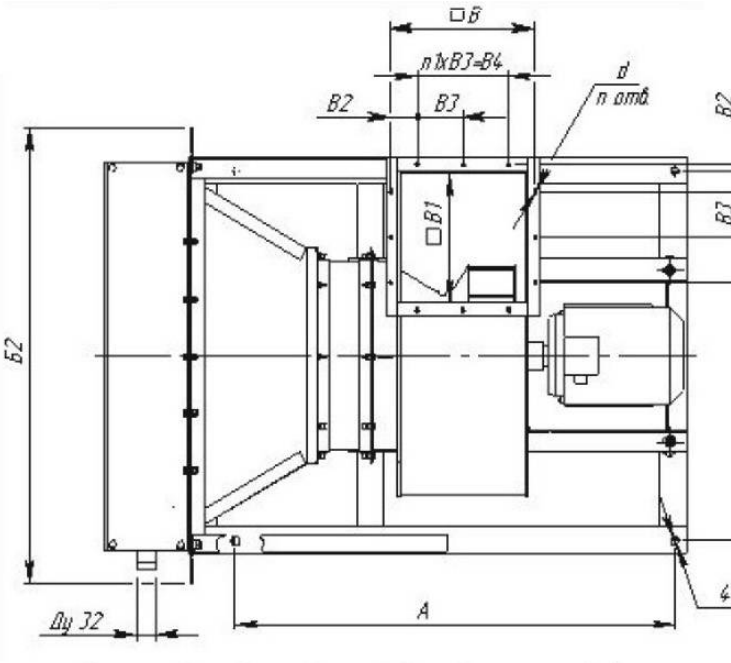


**Агрегат вентиляционно-приточный АВП 75/3000** предназначен для нагрева и перемещения воздуха в приточных камерах, воздушно-тепловых завесах, рециркуляционных установках для нагрева помещения производственного и сельскохозяйственного назначения.

ГАБАРИТНЫЕ И ПРИСОЕДИНИТЕЛЬНЫЕ РАЗМЕРЫ:

| Размеры, мм |
|---|

| Модель агрегата |
|---|
| ***АВП 75/3000*** |

| А |
|---|
| 800 |

| А1 |
|---|
| 685 |

| Б |
|---|

752

Б1

1121

Б2

869

В

255

В1

226

В2

27,5

| |
|---|
| B3 |

| |
|---|
| 100 |

| |
|---|
| B4 |

| |
|---|
| 200 |

| |
|---|
| Г |

| |
|---|
| 430 |

| | |
|---|---|
| n | , шт |

| |
|---|
| 12 |

| | |
|---|---|
| n1 | , шт |

| |
|---|
| 2 |

d

7

ТЕХНИЧЕСКИЕ ХАРАКТЕРИСТИКИ:

Наименование показателя

Модель агрегата

АВП 75/3000

1

Производительность по теплу, кВт ± 8% *

76,1

2

Производительность по воздуху, $м^3$/ч, не менее

3000

3

Установочная мощность электродвигателя, кВт

1,5

4

Давление, создаваемое агрегатом, Па

810

5

Род тока

переменный

6

Частота тока, Гц **

50

7

Напряжение, В **

380

8

Масса, не более, кг

105

9

| |
|---|
| Калорифер |

| |
|---|
| КСк 4-7 |

| |
|---|
| 10 |

| |
|---|
| Вентиялтор |

| |
|---|
| ВЦ 14-46-3,15 |

| | |
|---|---|
| N | =1,5кВт |

| | |
|---|---|
| n | =1410 об/мин |

ПРИМЕЧАНИЕ:

* Производительность по теплу определяется при следующих параметрах теплообменивающихся сред:

- температура воды на входе, °С +150

- температура воды на выходе, °С +70

- температура воздуха на выходе, °С +16

** значения показателей являются справочными.

# Агрегат вентиляционно-приточный АВП 75/3000