Агрегат воздушно-отопительный АО2-3-45 осуществляет нагрев воздуха, не содержащего липких веществ и волокнистых материалов с помощью теплоты горячей и перегретой воды и предназначен для воздушного отопления производственных помещений категорий Г и Д по СНиП 2.09.02-85.

ГАБАРИТНЫЕ И ПРИСОЕДИНИТЕЛЬНЫЕ РАЗМЕРЫ:

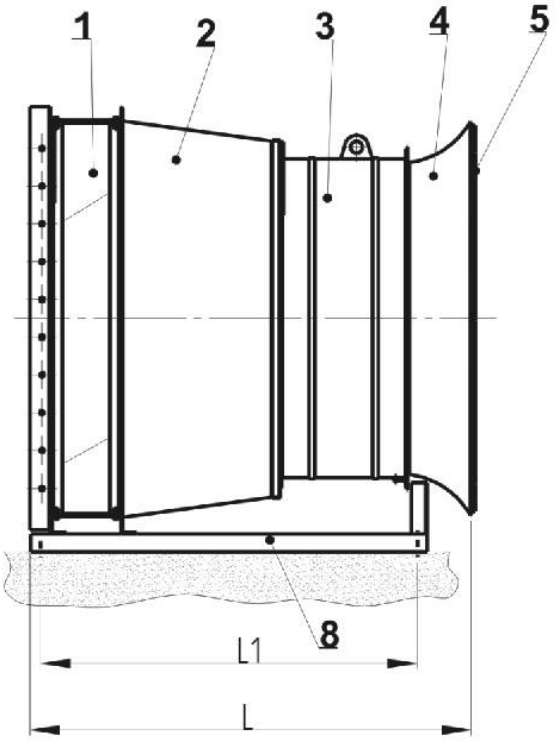

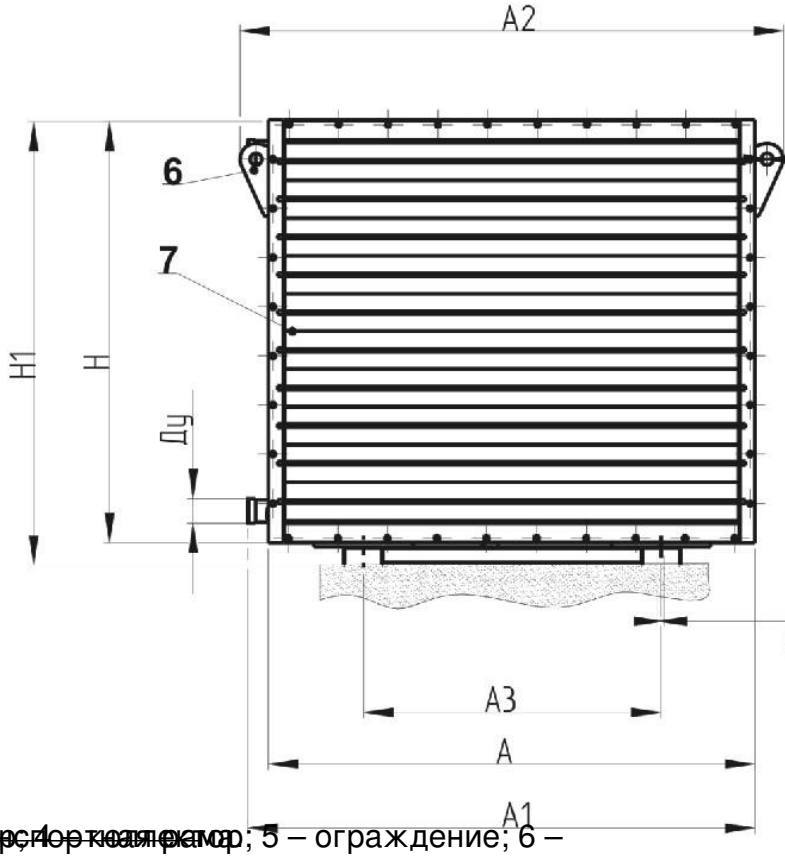

[redacted] 5 – ограждение; 6 –
[redacted] об/мин
[redacted] соответствуют температуре входящего воздуха +16°С,

Агрегат воздушно-отопительный АО2-3-45