**Цена: 20909 руб.**

**Агрегат воздушно-отопительный АО2-4-55** осуществляет нагрев воздуха, не содержащего липких веществ и волокнистых материалов с помощью теплоты горячей и перегретой воды и предназначен для воздушного отопления производственных помещений категорий Г и Д по СНиП 2.09.02-85.

ГАБАРИТНЫЕ И ПРИСОЕДИНИТЕЛЬНЫЕ РАЗМЕРЫ:

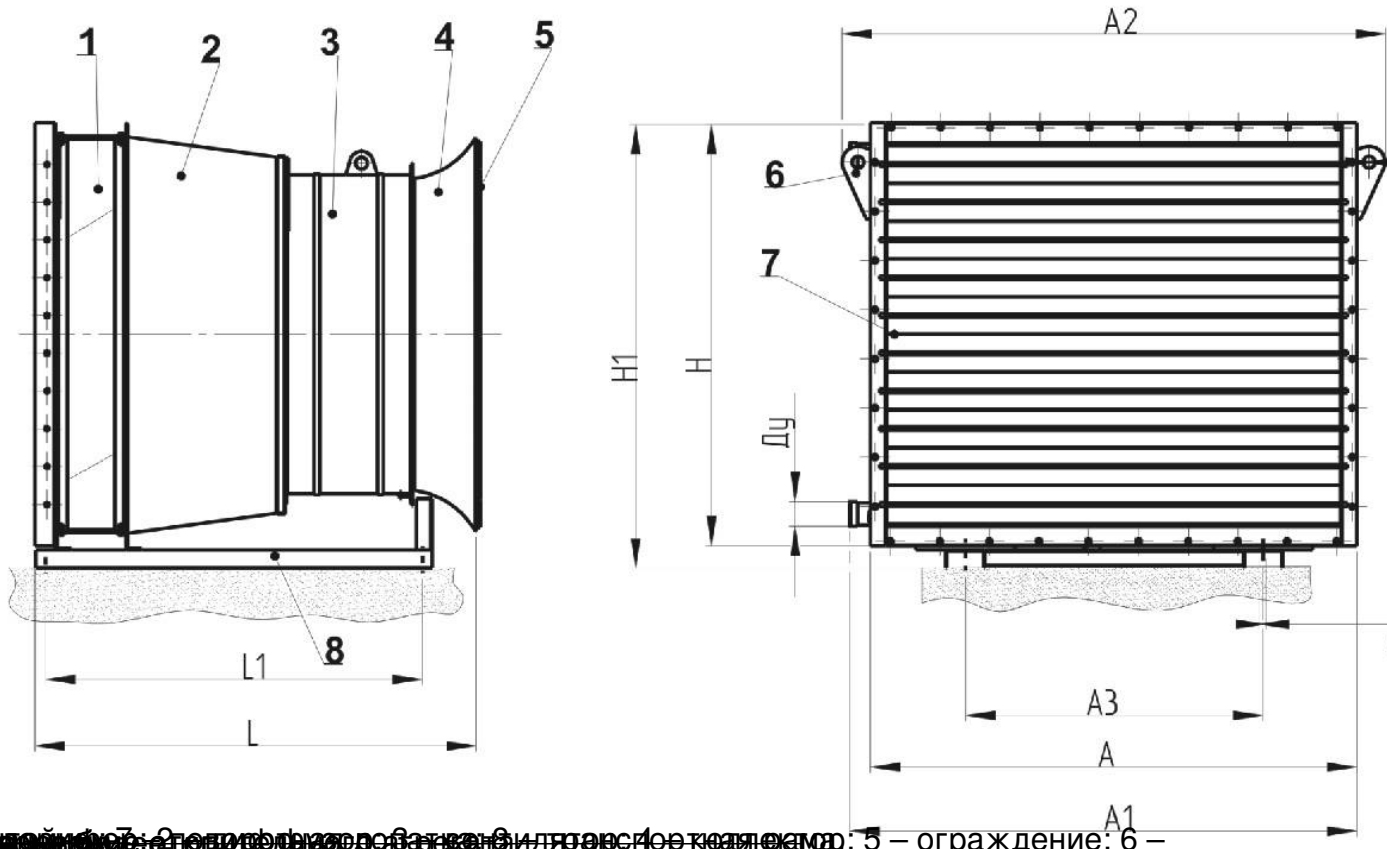


[illegible] 5 – ограждение; 6 – [illegible] об/мин

[illegible] соответствуют температуре входящего воздуха +16°С,

# Агрегат воздушно-отопительный АО2-4-55