увеличить изображение

Агрегат воздушно-отопительный АО2М-8

предназначен для воздушного отопления, в том числе дежурного отопления, производственных помещений, технологический процесс в которых не сопровождается выделением взрывоопасных газов и выделением пыли.

Температура горячей воды не должна превышать 180^{0}С и давление не более 1,2МПа.

Принцип работы заключается в следующем: при вращении рабочего колеса осевого вентилятора воздух всасывается из помещения, проходит через калорифер, нагревается и направляется через поворотные лопатки , которые регулируют величину выходного сечения в обогреваемую зону.

Агрегат АО2М-8 должен эксплуатироваться в макроклиматических районах с умеренным климатом (У3) категории размещения 3 по ГОСТ 15150.

В состав изделия входят:

1) вентилятор осевой;

2) решетка поворотная;

3) калорифер;

4) кронштейн.

ГАБАРИТНЫЕ И ПРИСОЕДИНИТЕЛЬНЫЕ РАЗМЕРЫ

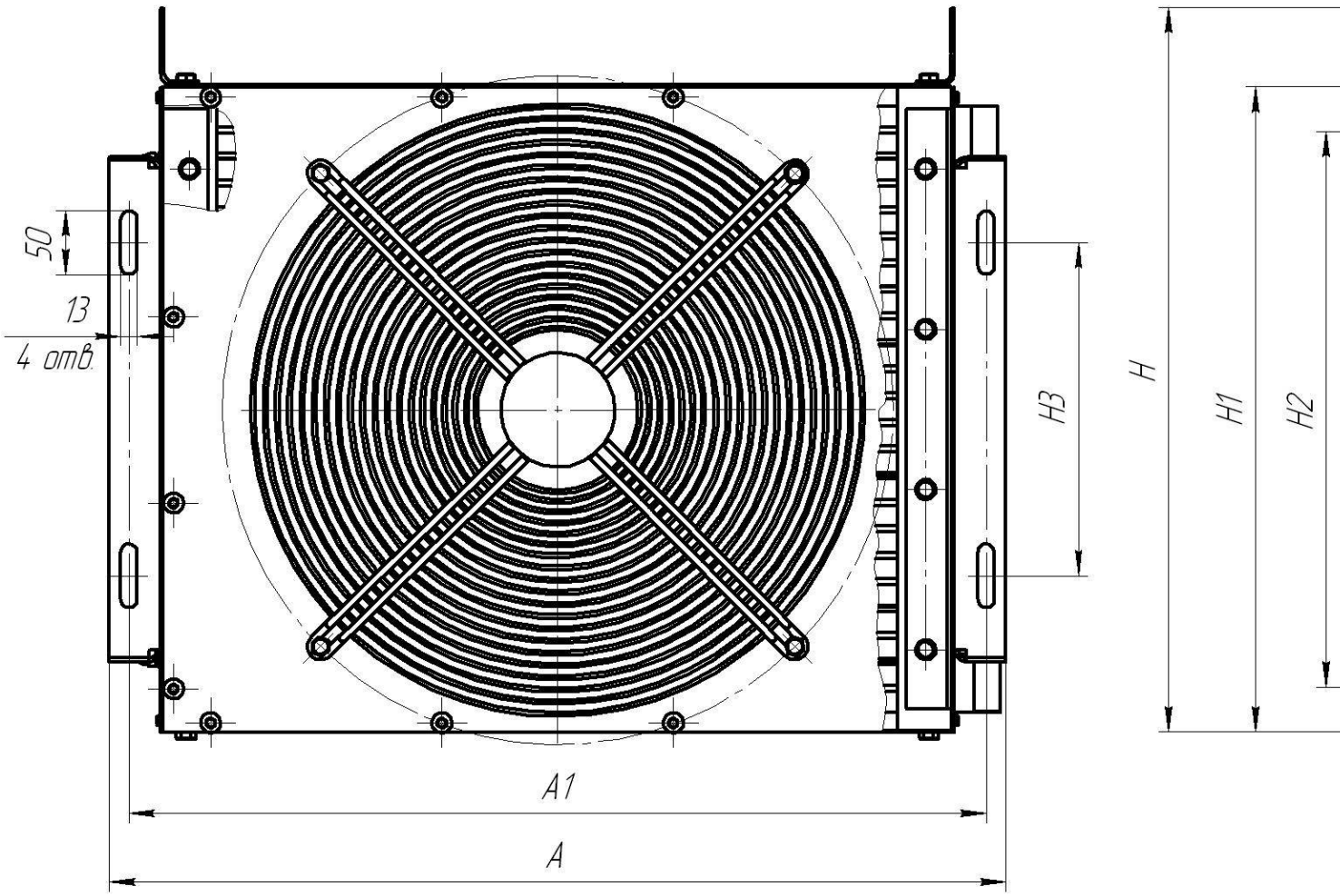
50
13
4 отв.
H3
H
H1
H2
A1
A

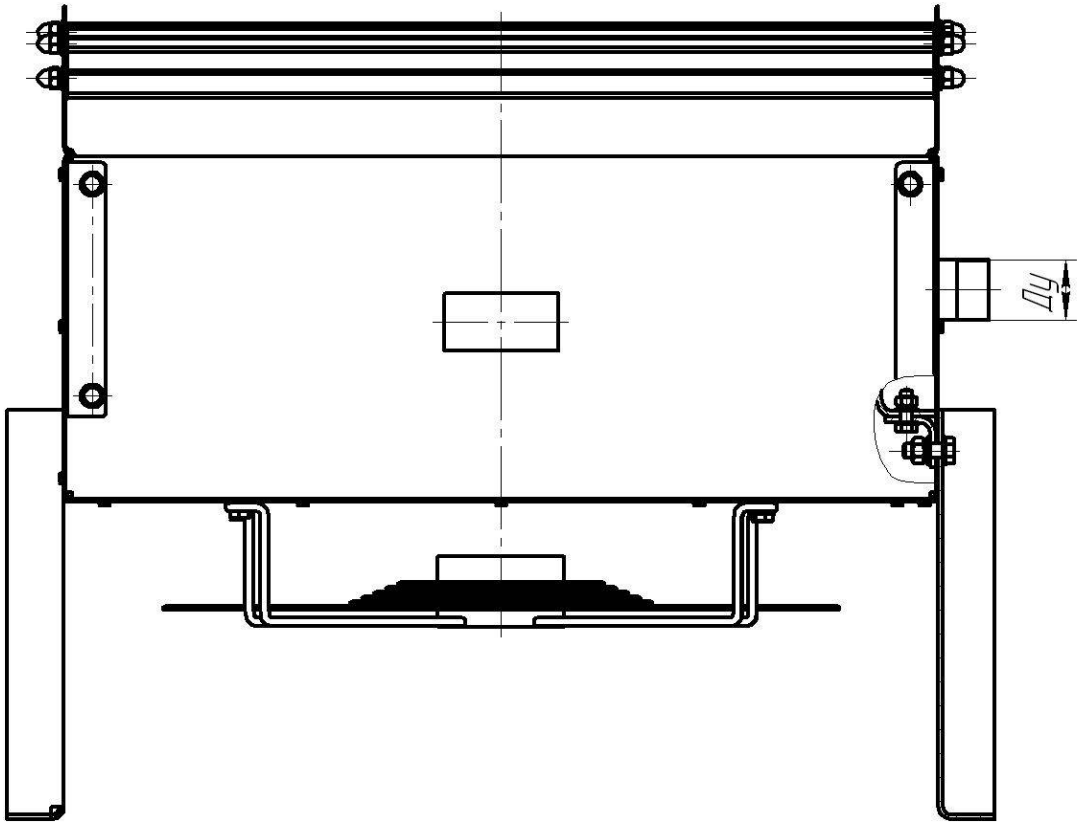
Ду

Увеличить изображение

…ТЕРИСТИКИ И СОСТАВ ВОЗДУШНО-ОТОПИТЕЛЬНОГО АГРЕГАТА

отопительного

об/мин.

24,1