Агрегат воздушно-отопительный СТД-300М-02 предназначен для воздушного отопления производственных помещений категории Г и Д по СНиП 2.09.02-85.

Агрегат должен эксплуатироваться в макроклиматических районах с умеренным климатом категории размещения 3 по ГОСТ 15150. Температура теплоносителя не выше 180°С. И давлением не более 1,2 МПа.

ТЕХНИЧЕСКИЕ ХАРАКТЕРИСТИКИ:

Показатель

Модель
СТД-300М-02

Производительность по теплу, кВт
430+20

Производительность по воздуху, м^3/час
16000-20000

Площадь поверхности теплообмена, м^2
166,24 ± 5%

Теплоноситель
вода

Температура теплоносителя,	238	92

130/70

Температура воздуха на входе,	238	92

16

Давление теплоносителя, не более МПа

1,2

Калорифер

КСк 3-11

Количество калориферов

2

Число рядов труб в калорифере

6

Число ходов в калорифере

4

Установочная мощность электродвигателя, кВт

7,5

Частота вращения электродвигателя, об/мин

1500

Род тока

Переменный 3-фазный

Частота тока, Гц

50

Напряжение, В

380

Масса, кг, не более

800

ГАБАРИТНЫЕ И ПРИСОЕДИНИТЕЛЬНЫЕ РАЗМЕРЫ

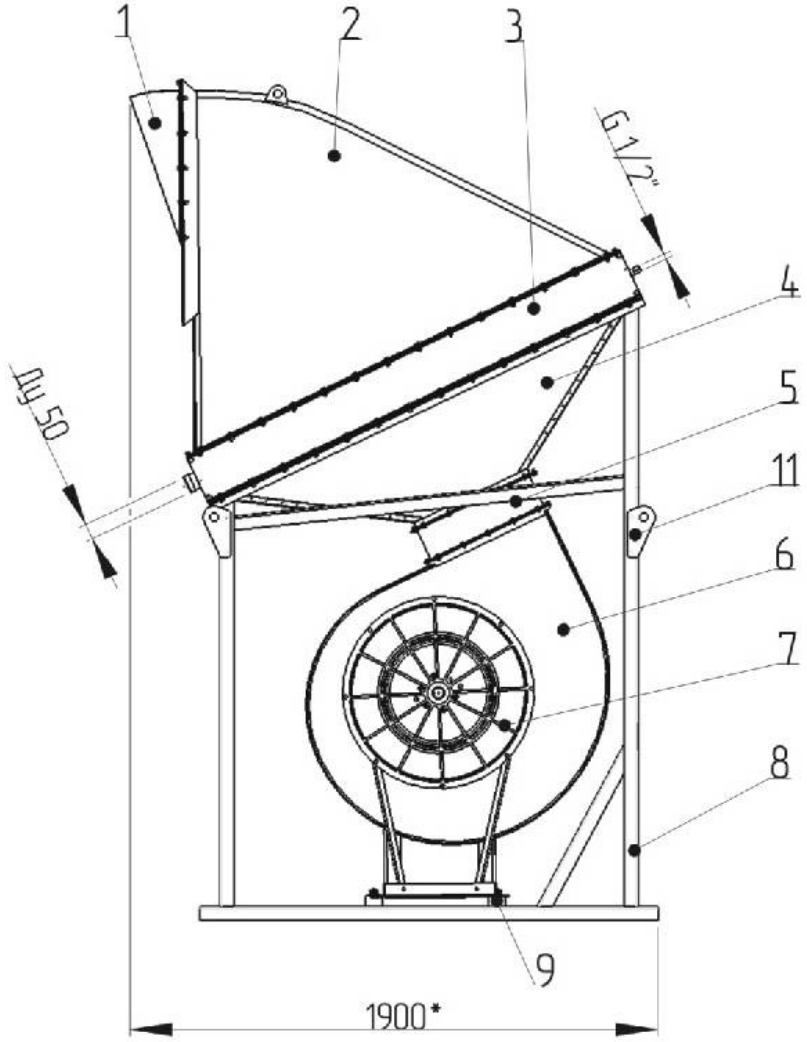
1
2
3
G 1/2"
4
5
11
6
7
8
9
Ду 50
1900*

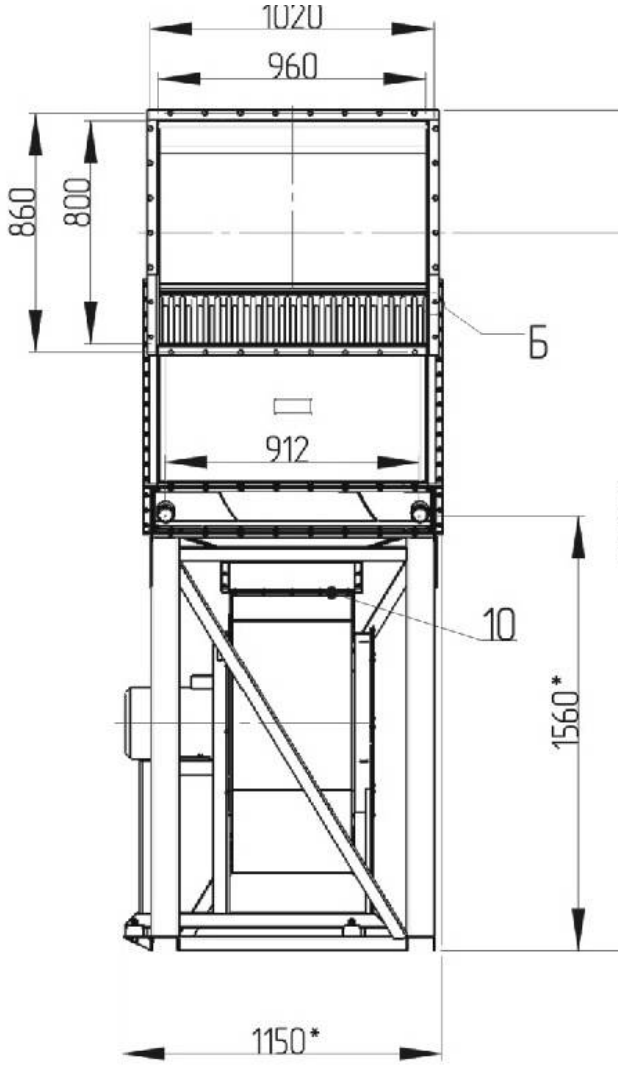
1020
960
860
800
Б
912
10
1560*
1150*

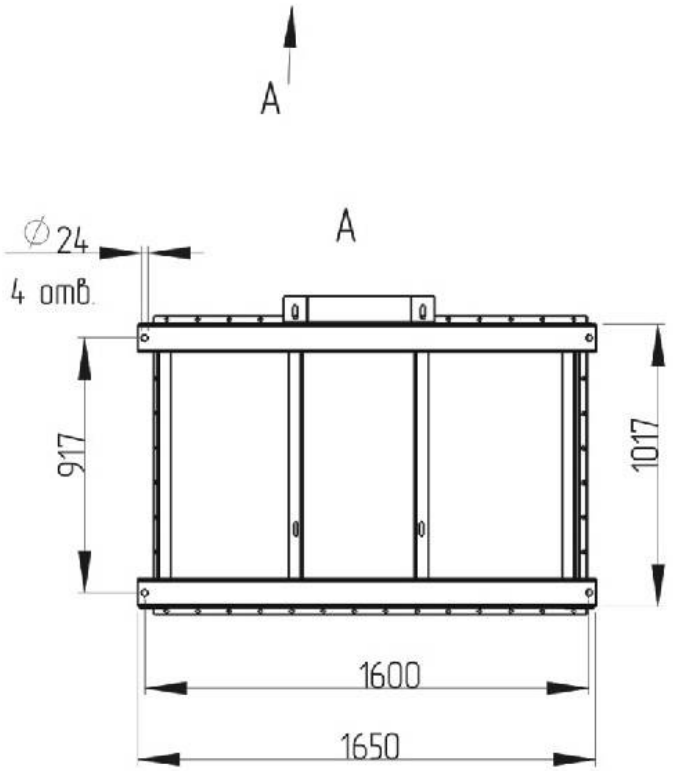
А
∅24
4 отв.
917
1017
1600
1650

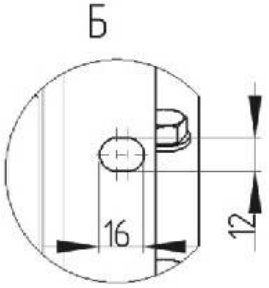
Б
16
12

12 — [illegible], 7 — [illegible], 3 — [illegible], 9 — [illegible], 5 — [illegible], 11 — [illegible], 6 — [illegible]

Агрегат воздушно-отопительный СТД-300М-02