Электрокалориферная установка ЭКОЦ-25 применяется для воздушного отопления производственных помещений со значительной площадью, а так же для отопления мастерских, цехов, на фермах, складах и прочих промышленных площадях.

Рабочая воздушная среда не должна содержать взрывоопасной или значительное количество токопроводящей пыли. Среднегодовая запыленность воздуха не должна превышать 1 мг/м.куб. При этом допускается кратковременное повышение концентрации пыли до 10 мг./м.куб.

Установка ЭКОЦ-25

может эксплуатироваться для обогрева зданий сельскохозяйственного и коммунального назначения.

УСЛОВИЯ ЭКСПЛУАТАЦИИ

Электрокалориферная установка предназначена для эксплуатации в условиях холодного и умеренного климата – УХЛ4 по ГОСТ 15150. Диапазон рабочих температур составляет от -10С до +40С.

ТЕХНИЧЕСКИЕ ХАРАКТЕРИСТИКИ

Марка установки		
Мощность, кВт		
Производительность по воздуху, $м^3$		/час
Перепад температуры на входе и выходе, °С		

Полный аэродинамический напор, развиваемый вентилятором, Па

Масса, кг

ЭКОЦ-25

23,3

2500

35

500

100

КОМПЛЕКТАЦИЯ УСТАНОВКИ ВЕНТИЛЯТОРОМ

Марка вентилятора	Мощность вентилятора, кВт	Частота вращения, об/мин
ВЦ 80-75-4	0,75	1500

ГАБАРИТНЫЕ И ПРИСОЕДИНИТЕЛЬНЫЕ РАЗМЕРЫ

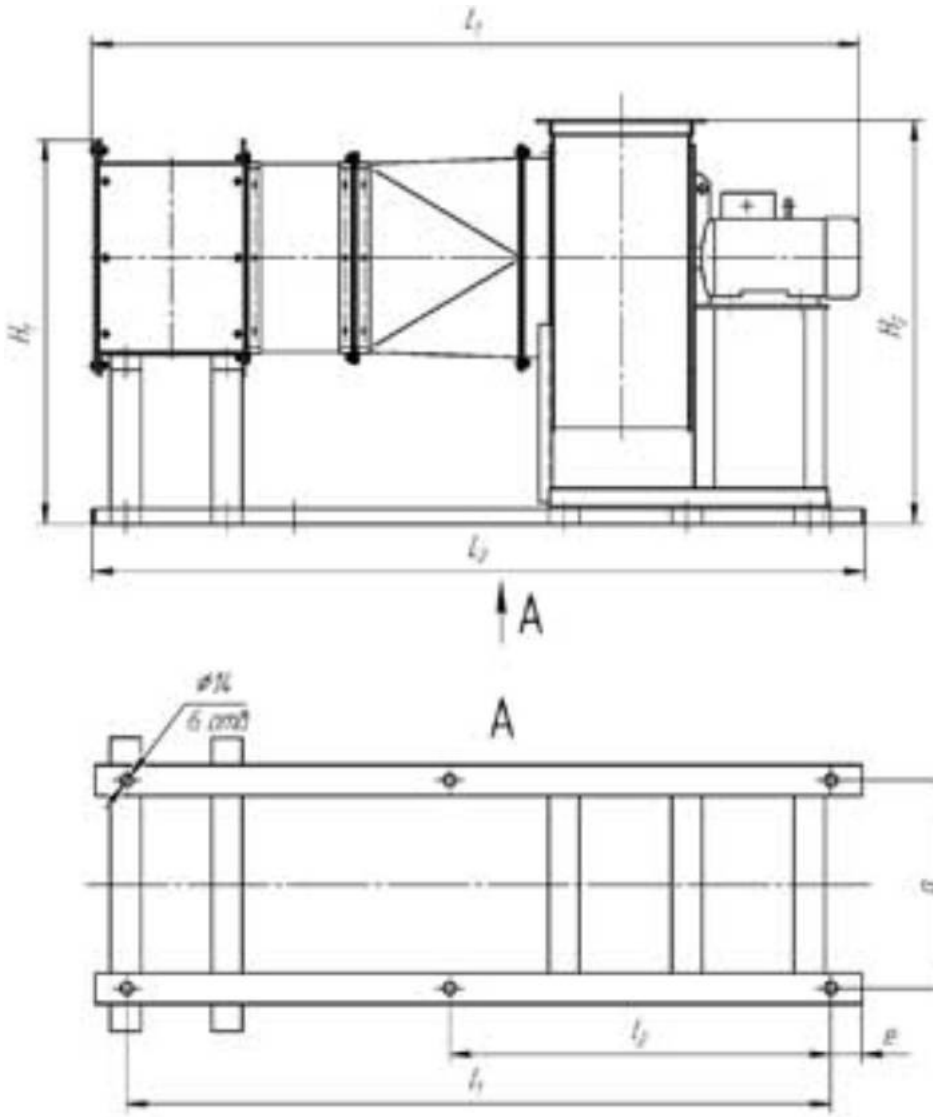

Размеры, мм

Электрокалориферная установка ЭКОЦ-25