Электрокалориферная установка ЭКОЦ-250

может эксплуатироваться для обогрева зданий сельскохозяйственного и коммунального назначения.

Установка ЭКОЦ-250

применяется для воздушного отопления производственных помещений на фермах, складах и прочих промышленных площадях со значительной площадью, а так же для отопления мастерских, цехов.

Рабочая воздушная среда не должна содержать взрывоопасной или значительное количество токопроводящей пыли. Среднегодовая запыленность воздуха не должна превышать 1 мг/м.куб. При этом допускается кратковременное повышение концентрации пыли до 10 мг./м.куб.

УСЛОВИЯ ЭКСПЛУАТАЦИИ

Электрокалориферная установка предназначена для эксплуатации в условиях холодного и умеренного климата – УХЛ4 по ГОСТ 15150. Диапазон рабочих температур составляет от -10С до +40С.

ТЕХНИЧЕСКИЕ ХАРАКТЕРИСТИКИ

Марка установки

Мощность, кВт

Производительность по воздуху, $м^3$/час

Перепад температуры на входе и выходе, °С

Полный аэродинамический напор, развиваемый вентилятором, Па

Масса, кг

ЭКОЦ-250

250

10000

100

1700

547

КОМПЛЕКТАЦИЯ УСТАНОВКИ ВЕНТИЛЯТОРОМ

Марка вентилятора	Мощность вентилятора, кВт	Частота вращения, об/мин
ВЦ 80-75-8	7,5	1500

ГАБАРИТНЫЕ И ПРИСОЕДИНИТЕЛЬНЫЕ РАЗМЕРЫ

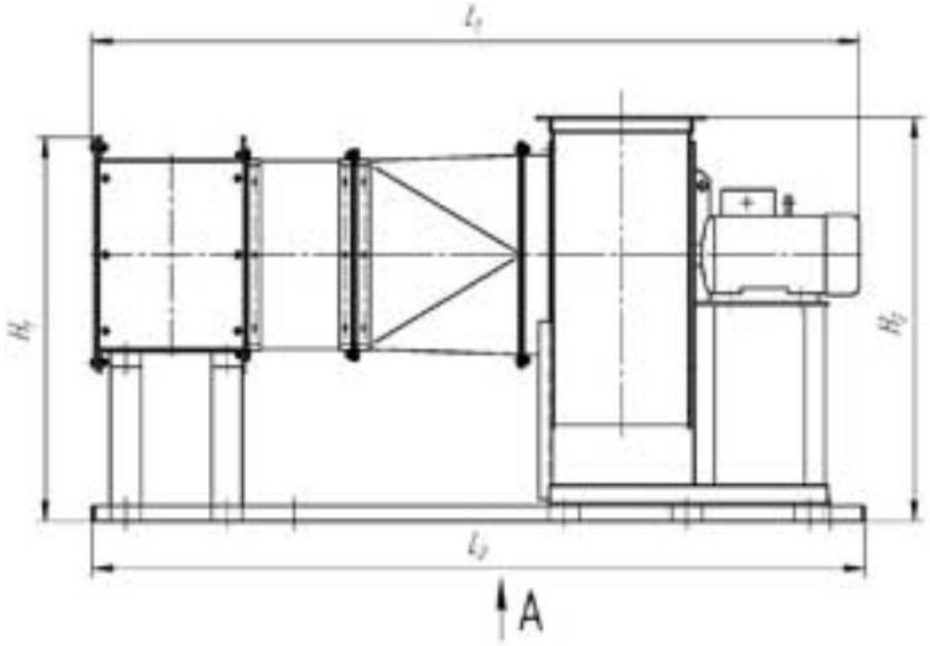

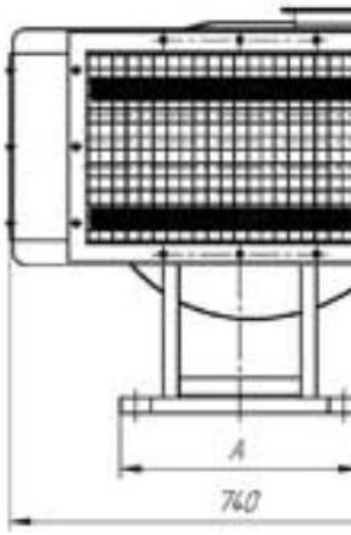

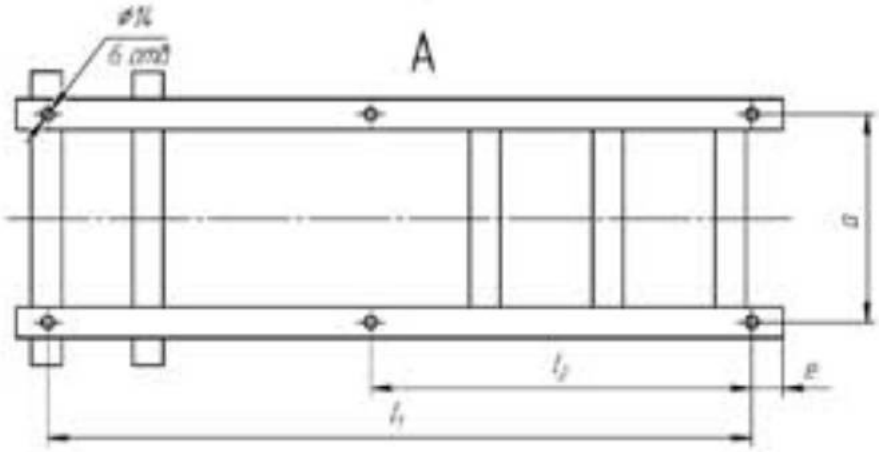

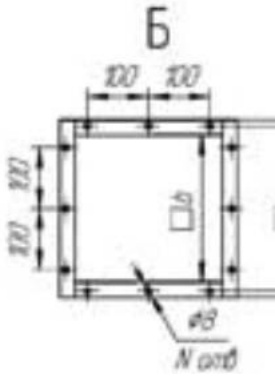

Размеры, мм

V, м	3

l	1
l	2
L	1
L	2
a	
A	
H	1
H	2
b	
c	
d	

2200

1100

2750

2430

930

970

1620

1538

565

600

635

3,297