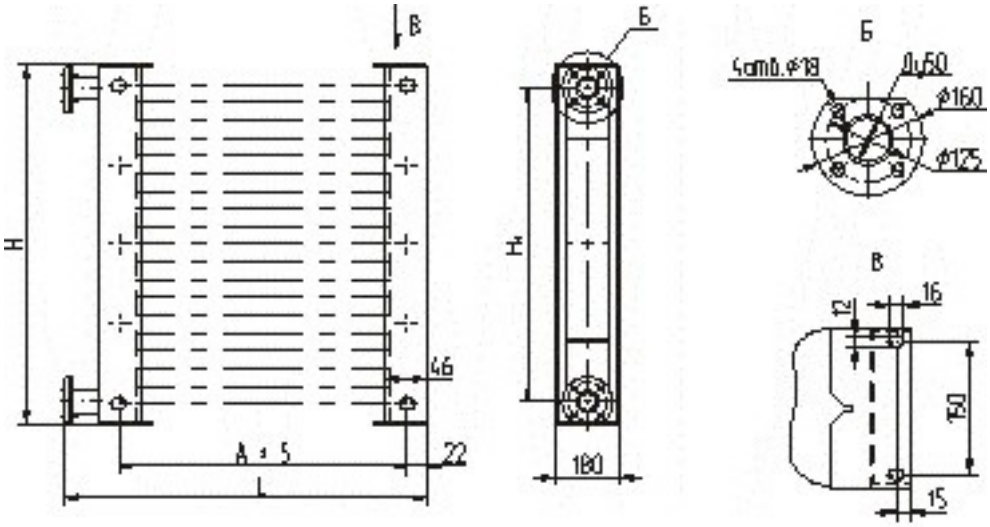

Теплообменник ТБЗ-15.15.02 У3 предназначен для комплектации центральных кондиционеров КТЦЗ производительностью по воздуху от 10000 до 250000 м
3
/ч в условиях умеренного климата категории размещения 3 по ГОСТ 15150-69.

Описание:

Технические характеристики базовых теплообменников для кондиционеров КТЦЗ

Индекс изделия

Число
рядов
труб

Габаритно - присоединительные
размеры, мм

Площадь	
поверхности	
теплообмена,	
м	2

Площадь	
сечения	
для прохода	
теплоноси-	
теля, м	2

Масса,
кг,
не более

A

L

Н

Н	1

Н	2

Т	**БЗ-15.15.02**	У3

1,5

1703

1827

1497

1365

-

65,5

0,00241

204

Теплообменник базовый ТБЗ-15.15.02У3