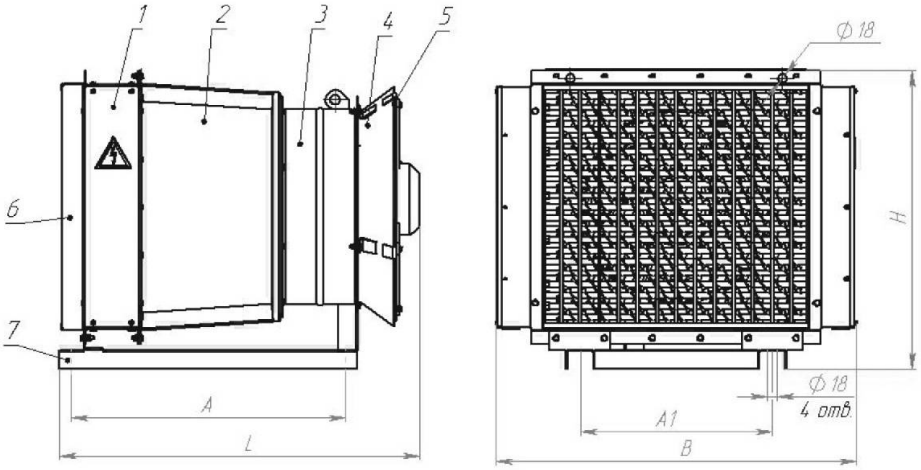


1 -калорифер; 2 -диффузор; 3 -вентилятор; 4 -коллектор;
5 -ограждение; 6 -решетка; 7 -площадка монтажная.

**Установка электрокалориферная ЭКУ-90** предназначена для нагрева и подачи воздуха в системах вентиляции и воздушного отопления в помещениях промышленного и сельскохозяйственного назначения, также применяется в строительстве для сушки штукатурки, строительных материалов, краски и создания комфортных условий при выполнении работа. Установка при работе создает перепад по температуре входящего и выходящего воздуха от +35 °С до +65°С, что позволяет использовать его для приточной вентиляции и обогрева в режиме циркуляции. При необходимости в теплое время установку можно использовать как высокопроизводительный вентилятор, отключив электрокалорифер, снизить перепад

входящего и выходящего воздуха за счет отключения секции ЭКУ.

Обозначение

A

A1

L

B

H

Количество рядов ТЭНР

Масса, кг

ЭКУ-90

685

600

900

970

855

3

90

ТЕХНИЧЕСКИЕ ХАРАКТЕРИСТИКИ:

№ п/п

Наименование параметра

Типоразмер

ЭКУ-90

1

Номинальная мощность, кВт

90

2

Расход по воздуху, м$^3$/ч, не менее

11000

3

| | |
|---|---|
| Перепад температур входящего и выходящего воздуха, | o |

| |
|---|
| 1 режим работы |

| |
|---|
| 15 |

| |
|---|
| 2 режим работы |

| |
|---|
| 25 |

| |
|---|
| 3 режим работы |

| |
|---|
| 35 |

| |
|---|
| 4 |

| | | |
|---|---|---|
| Температура выходящего воздуха, | o | C, не более |

| |
|---|
| 100 |

5

Температура на поверхности ТЭНов, °С, не более

250

6

Аэродинамическое сопротивление по воздуху, Па, не более

250

7

Число секций (рядов) электрических

3

8

| |
|---|
| Мощность секции (ряда), кВт |

| |
|---|
| 30 |

| |
|---|
| 9 |

| |
|---|
| Степень защиты |

| |
|---|
| IP30 |

| |
|---|
| 10 |

| |
|---|
| Схема соединения ТЭНРов в секции |

| |
|---|
| Звезда 380 |

| |
|---|
| 11 |

| |
|---|
| Напряжение сети, В |

| |
|---|
| 380 |

| |
|---|
| 12 |

| |
|---|
| Напряжение на ТЭНРе, В |

| |
|---|
| 220 |

| |
|---|
| 13 |

| |
|---|
| Частота, Гц |

| |
|---|
| 50 |

| |
|---|
| 14 |

| |
|---|
| Число фаз |

| |
|---|
| 3 |

| |
|---|
| 15 |

| |
|---|
| Вентилятор |

ВО-06-300-6,3

16

Частота вращения рабочего колеса вентилятора об/мин

1500

17

Установочная мощность вентилятора, кВт

1,1

18

Зазор между рабочим колесом и корпусом вентилятора

1,0 +1,0

| |
|---|
| 19 |

| |
|---|
| Масса (нетто), кг, не более |

| |
|---|
| 90 |

**Установка электрокалориферная ЭКУ-90**