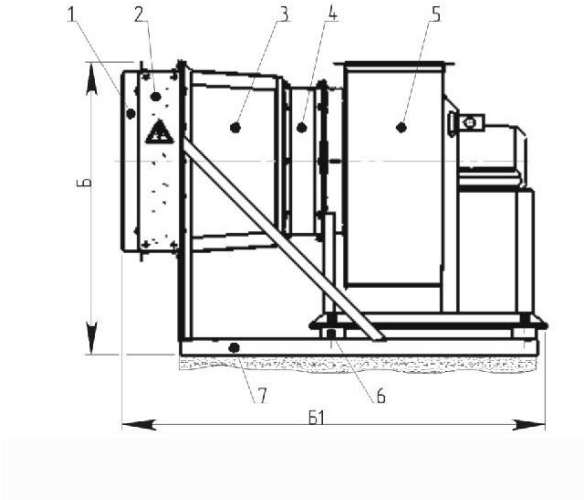

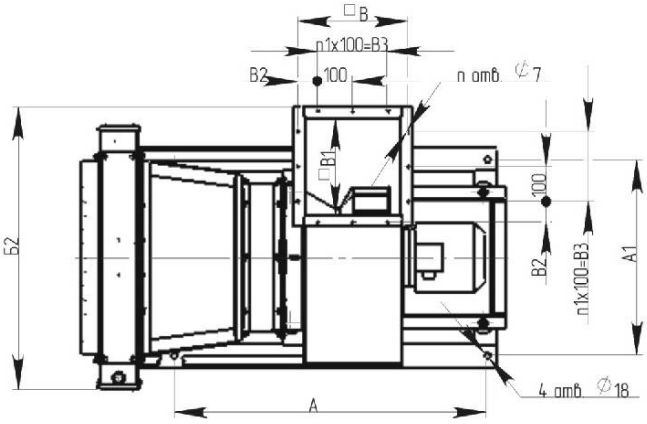

1-ограждение, 2-калорифер, 3-конфузор, 4-вставка мягкая
5-вентилятор центробежный, 6-виброгаситель, 7-рама

Установка электрокалориферная СФОЦ 90/6000 осуществляет нагрев воздуха с помощью электроэнергии, поступающей от внешних источников электроснабжения и предназначена для нагрева и перемещения воздуха в системах вентиляции и воздушного отопления в зданиях производственных и бытовых помещений.

Размеры, мм

Модель электроустановки

СФОЦ 90/6000

А

998

А1

785

Б

987

Б1

1361

Б2

970

В

310

В1

280

В2

55

В3

200

n, шт

12

n1, шт

2

ТЕХНИЧЕСКИЕ ХАРАКТЕРИСТИКИ:

Наименование показателя

Модель электроустановки

СФОЦ 90/6000

1

Установленная мощность, кВт

90

2

Производительность по воздуху, м^3/ч, не менее

6000

3

Перепад температур входящего и выходящего воздуха, $^{\circ}$С, не более

55

4

Полное давление развиваемое установкой, Па

1425-1545

5

Температура на поверхности ТЭНРов, °С, не более

250

6

Температура выходящего воздуха, °С, не более

100

7

Аэродинамическое сопротивление, Па, не более

250

8

Число секций (рядов) электрических

3

9

Мощность секции (ряда), кВт

30

10

Напряжение сети, В

380

11

Напряжение на ТЭНРе, В

220

12

Частота, Гц

50

13

Схема соединений ТЭНРов в секции

Звезда

14

Вентилятор центробежный

ВЦ14-46-4 5,5кВт 1500об/мин

15

Электрокалорфиер

ЭК-90

16

Масса (нетто), кг, не более

120

Установка электрокалориферная СФОЦ 90/6000