Вентилятор осевой ВО-06-300-10 предназначен для перемещения воздуха или других неопасных газовых сред с температурой не выше 80 °С, в промышленных и бытовых системах вентиляции.

АКУСТИЧЕСКИЕ ХАРАКТЕРИСТИКИ:

Типоразмер вентилятора

Частота вращения рабочего колеса

Суммарный уровень звуковой мощности, дБ, не более

Октавные уровни звуковой мощности, дБ, в полосах среднегеометрических частот, Гц

63	

125	

250	

500	

1000	

2000	

4000	

8000	

ВО-06-300-10

950

108

99

101

102

103

99

94

84

79

1440

112

88

98

106

109

108

104

99

90

Акустические характеристики измерены со стороны нагнетания в номинальном режиме работы вентилятора.

ГАБАРИТНЫЕ И ПРИСОЕДИНИТЕЛЬНЫЕ РАЗМЕРЫ:

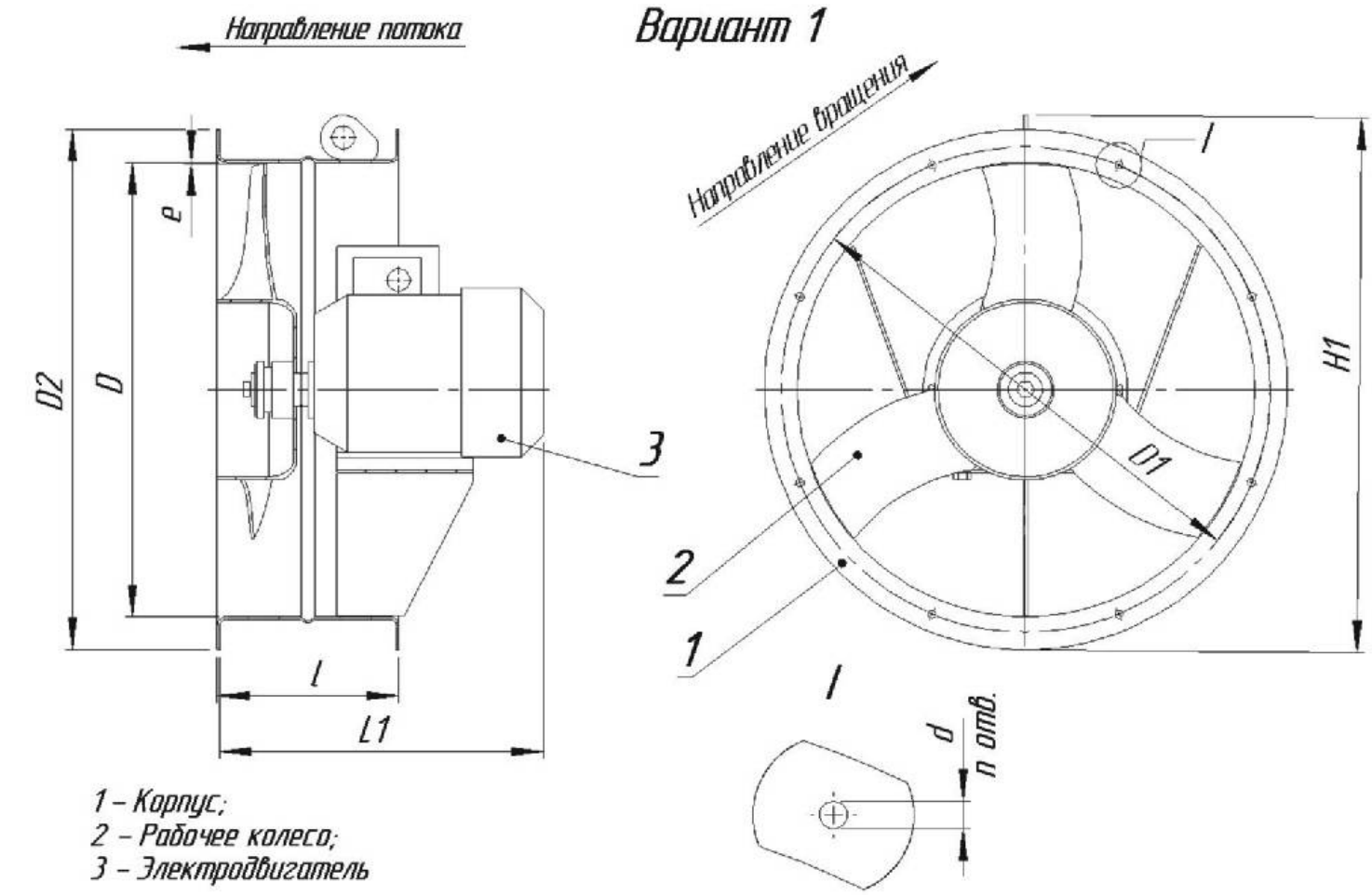
Направление потока
Вариант 1
Направление вращения
e
D2
D
3
l
L1
1
2
1
D1
H1
I
d
n отв.
1 – Корпус;
2 – Рабочее колесо;
3 – Электродвигатель

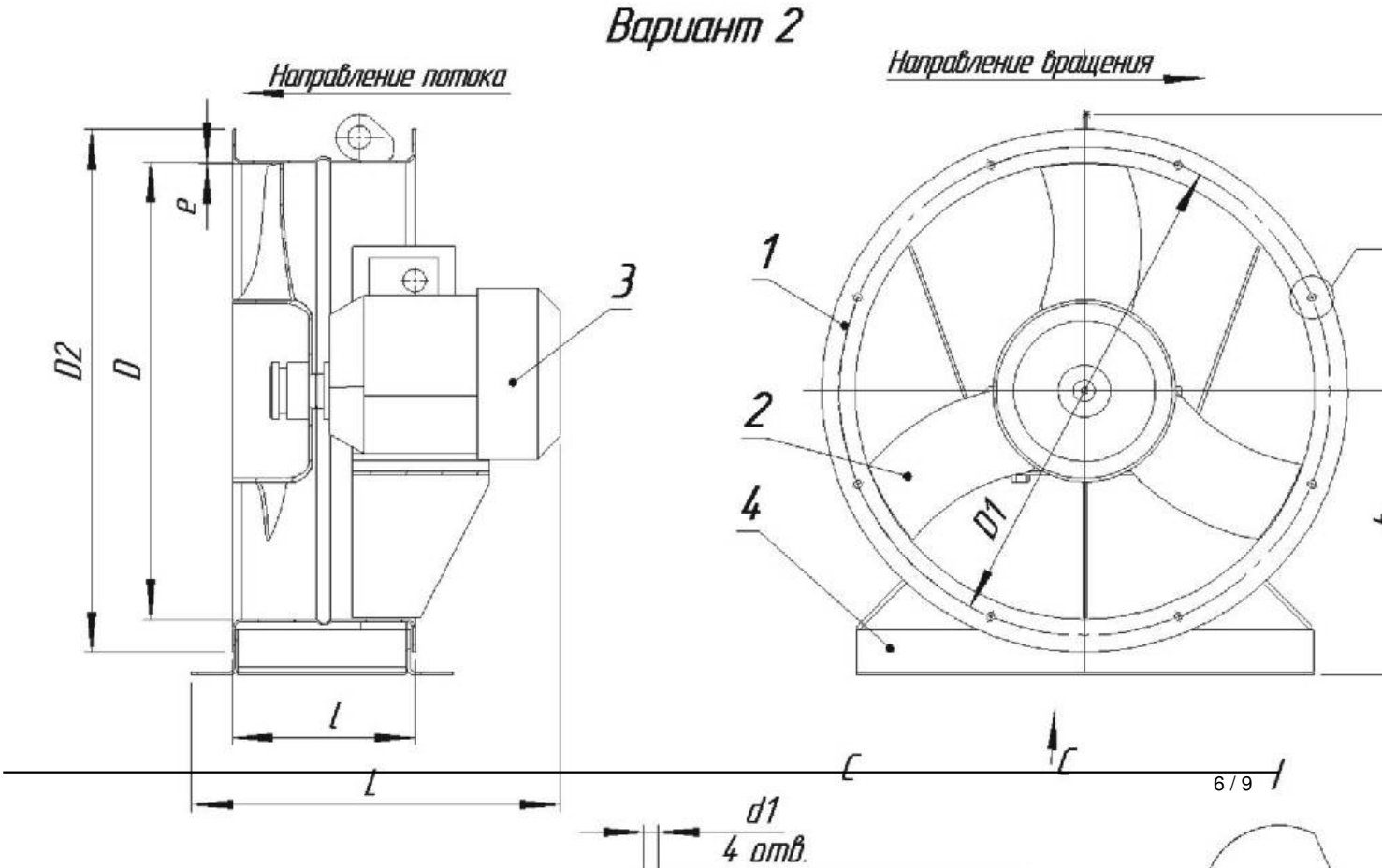
Вариант 2
Направление потока
Направление вращения
e
D2
D
3
1
2
4
D1
l
L
C
C
d1
4 отв.

Габаритные размеры вентилятора

ВО-06-300-10 – 5 – 2

ТЕХНИЧЕСКИЕ ХАРАКТЕРИСТИКИ

Вентиляторы осевые взрывозащищенные и коррозионо-стойкие

Наименование вентилятора	Тип электродвигателя	Мощ-ность, кВт	Число оборотов, об/мин.	Производительность по воздуху, тыс. м³/ч	Полное давление, Па	Суммарный уровень звуковой мощности, не более дБ	Масса, (вариант1 без рамы),
1	2	3	4	5	6	7	8
ВО-06-300-10 ВО-06-300-10К1	АИР100L8	1,5	750	17,3-26	92-70	102	91
	АИР112МА8	2,2	750				11
	АИР112МВ8	3	750	17,3-26	92-70	102	11
	АИР100L6	2,2	1000	23,1-32,2	165-120	106	91
	АИР112МА6	3	1000	23,1-32,2	165-120		11
	АИР132S8	4	750	17,3-26	92-70	102	11
	АИР112МВ6	4	1000	23,1-32,2	165-120	106	13
ВО-06-300-10 ВО-06-300-10К1	АИР132М8	5,5	750	17,3-26	92-70	102	13
	АИР132S6	5,5	1000	23,1-32,2	165-120	106	11
	АИР132М6	7,5	1000				13
ВО-06-300-10 **(угол наклона лопаток 15° по заявке)**	АИР132S4	7,5	1500	31-50	360-250	110	14

Наименование вентилятора	Тип электродвигателя	Мощ-ность, кВт	Число оборотов, об/мин.	Производительность по воздуху, кб. м/ч	Полное давле-ние, Па	Суммарный уровень звуковой мощности, не более дБ	Масса, (вариант1 без рамы)
1	**2**	**3**	**4**	**5**	**6**	**7**	**8**
ВО-06-300-10Р ВО-06-300-10РК1 ВО-06-300-10К3	АИМ100L8	1,5	750	17,3-26	92-70	102	116
	АИМ112МА8	2,2	750				150
	АИМ112МВ8	3	750	17,3-26	92-70	102	154
	АИМ100L6	2,2	1000	23,1-32,2	165-120	108	116
	АИМ112МА6	3	1000	23,1-32,2	165-120		150
	АИМ132S8	4	750	17,3-26	92-70	102	215
	АИМ112МВ6	4	1000	23,1-32,2	165-120	108	154
	АИМ132М8	5,5	750	17,3-26	92-70	102	240
	АИМ132S6	5,5	1000	23,1-32,2	165-120	108	215
	АИМ132М6	7,5	1000				240
ВО-06-300-10 (угол наклона лопаток 15° по заявке)	АИМ132S4	7,5	1500	31-50	360-250	112	215

АЭРОДИНАМИЧЕСКИЕ ХАРАКТЕРИСТИКИ ***ВО-06-300-10***.

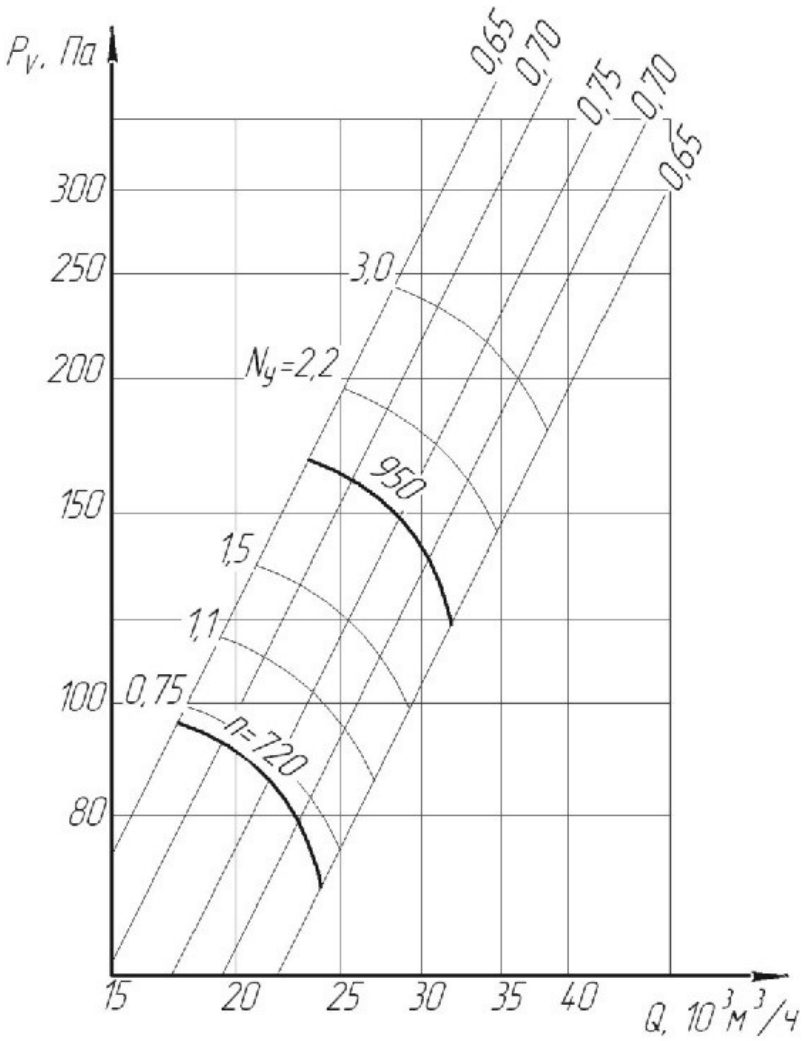

Вентилятор осевой ВО-06-300-10