Вентилятор осевой ВО-06-300-6,3 предназначен для перемещения воздуха или других неопасных газовых сред с температурой не выше 80 ^{o} С, в промышленных и бытовых системах вентиляции.

АКУСТИЧЕСКИЕ ХАРАКТЕРИСТИКИ:

Типоразмер вентилятора

Частота вращения рабочего колеса

Суммарный уровень звуковой мощности, дБ, не более

Октавные уровни звуковой мощности, дБ, в полосах среднегеометрических частот, Гц

63	

125	

250	

500	

1000	

2000	

4000	

8000	

ВО-06-300-6,3

1000	

72

67

69

70

71

67

62

52

47

1500

82

77

79

80

81

77

73

63

58

Акустические характеристики измерены со стороны нагнетания в номинальном режиме работы вентилятора.

ГАБАРИТНЫЕ И ПРИСОЕДИНИТЕЛЬНЫЕ РАЗМЕРЫ:

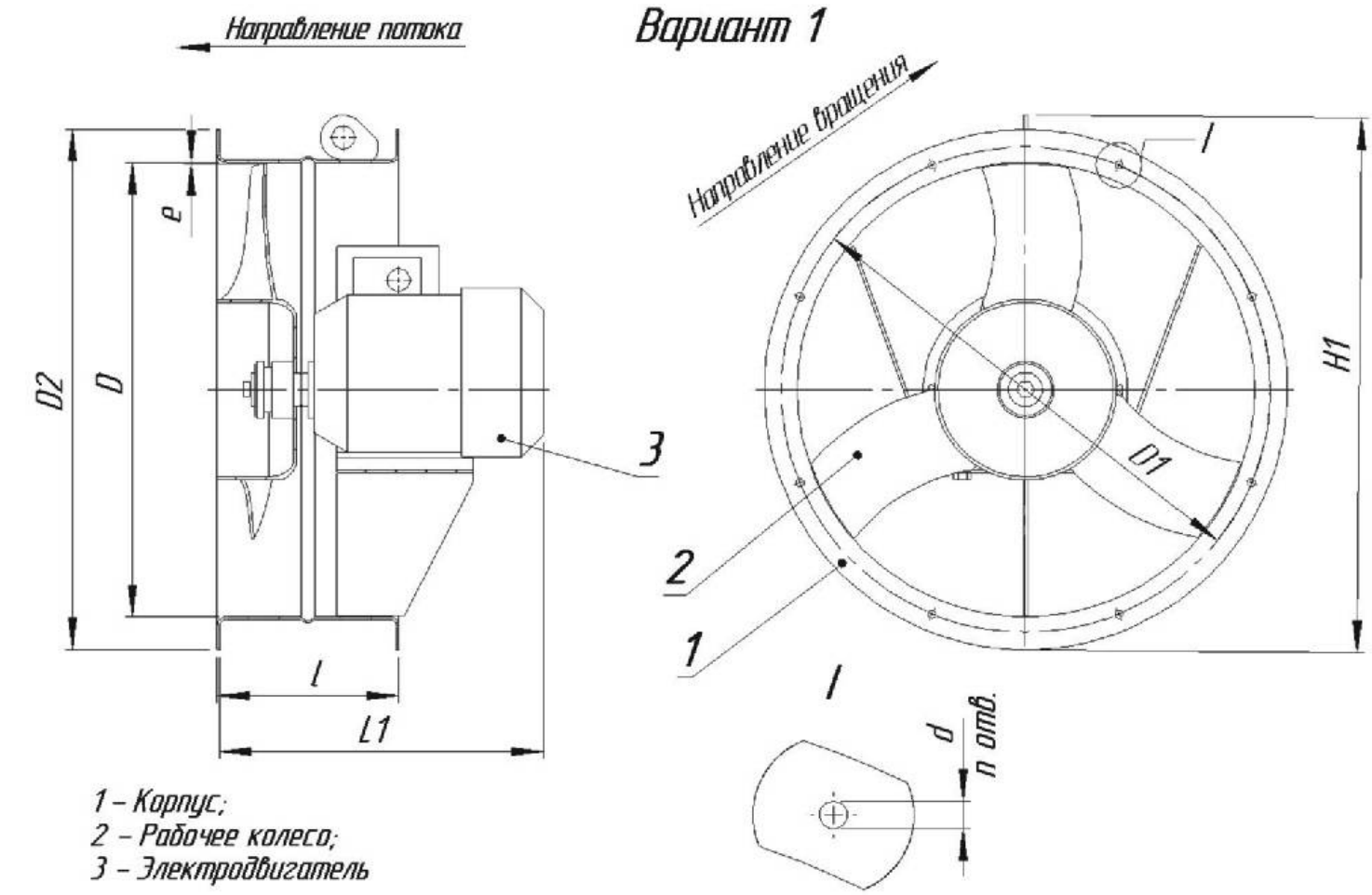
Направление потока
Вариант 1
Направление вращения
e
D2
D
3
l
L1
1
2
1
H1
D1
d
n отв.
1 – Корпус;
2 – Рабочее колесо;
3 – Электродвигатель

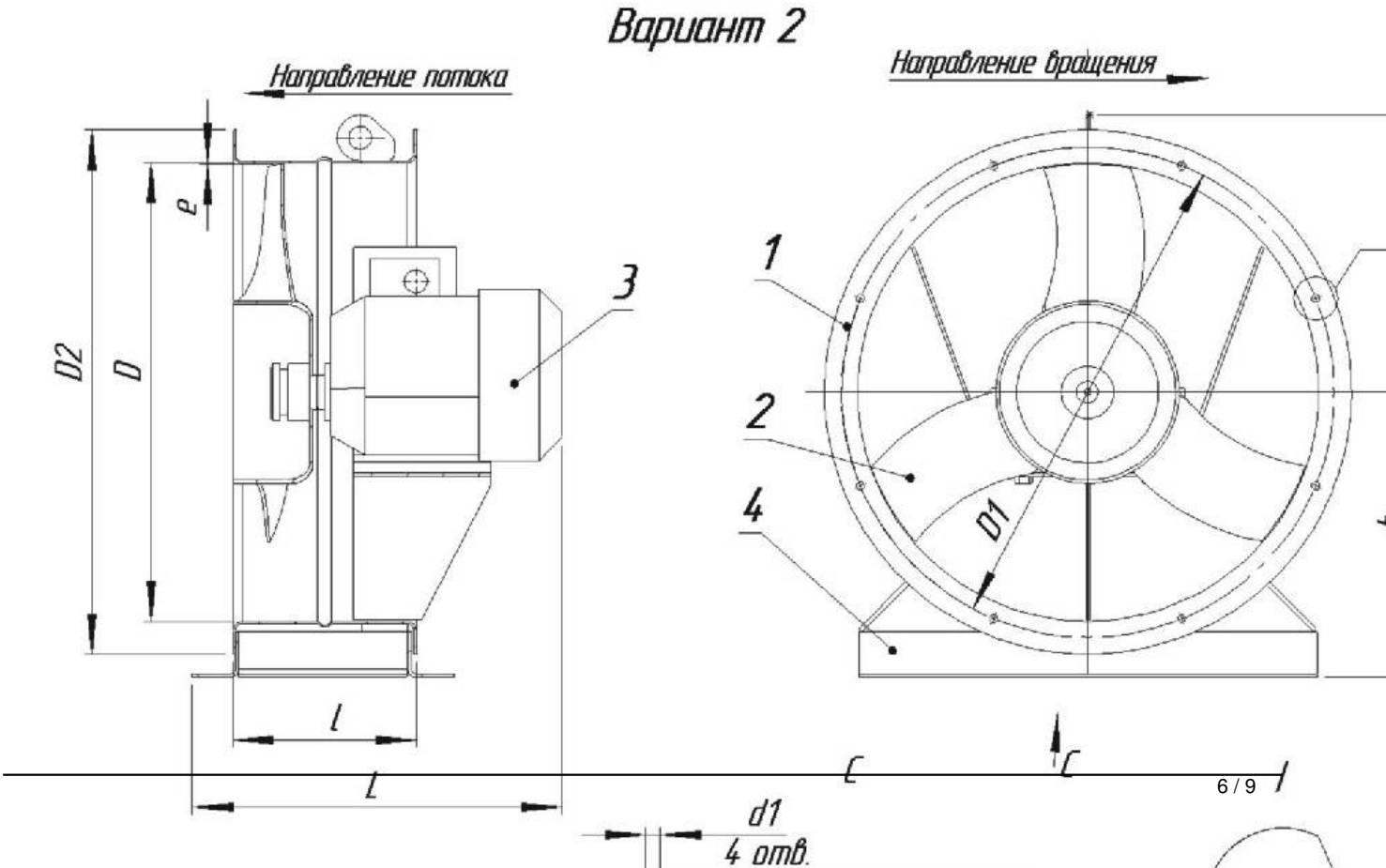
Вариант 2
Направление потока
Направление вращения
e
D2
D
3
1
2
4
D1
l
L
d1
4 отв.

Габаритные размеры вентилятора

ВО-06-300-6,3

ТЕХНИЧЕСКИЕ ХАРАКТЕРИСТИКИ

Наименование вентилятора	Тип электродвигателя	Мощ-ность, кВт	Число оборотов, об/мин.	Производительность по воздуху, кб. м/ч	Полное давле-ние, Па	Суммарный уровень звуковой мощности, не более дБ	Масса, (вариант1 без рам)
1	**2**	**3**	**4**	**5**	**6**	**7**	**8**
ВО-06-300-6,3 **ВО-06-300-6,3К1**	АИР71А6	0,37	1000	4,7-8,7	90-57	93	3
	АИР71В6	0,55	1000	4,7-8,7	90-57	93	3
	АИР80А6	0,75	1000	4,7-8,7	90-57	93	34
	АИР71В4	0,75	1500	7,3-13,4	211-117	102	3
	АИР80В6	1,1	1000	4,7-8,7	90-57	93	3
	АИР80А4	1,1	1500	7,3-13,4	211-117	102	34
	АИР90L6	1,5	1000	4,7-8,7	90-57	93	
	АИР80В4	1,5	1500	7,3-13,4	211-117	102	35
	АИР100L6	2,2	1000	4,7-8,7	90-57	93	5
	АИР90L4	2,2	1500	7,3-13,4	211-117	102	37
	АИР100S4	3	1500				45

Вентиляторы коррозионно-стойкие

Вентиляторы осевые взрывозащищенные

Наименование вентилятора	Тип электродвигателя	Мощ-ность, кВт	Число оборотов, об/мин.	Производительность по воздуху, кб. м/ч	Полное давле-ние, Па	Суммарный уровень звуковой мощности, не более дБ	Масса, (вариант1 без рамы)
1	**2**	**3**	**4**	**5**	**6**	**7**	**8**
ВО-06-300-6,3Р ВО-06-300-6,3РК1 ВО-06-300-6,3К3	АИМ71А6	0,37	1000	4,7-8,7	90-57	93	4
	АИМ71В6	0,55	1000	4,7-8,7	90-57	93	41
	АИМ80А6	0,75	1000	4,7-8,7	90-57	93	47
	АИМ71В4	0,75	1500	7,3-13,4	211-117	102	40
	АИМ80В6	1,1	1000	4,7-8,7	90-57	93	47
	АИМ80А4	1,1	1500	7,3-13,4	211-117	102	45
	АИМ90L6	1,5	1000	4,7-8,7	90-57	93	42
	АИМ80В4	1,5	1500	7,3-13,4	211-117	102	46
	АИМ100L6	2,2	1000	4,7-8,7	90-57	93	92
	АИМ90L4	2,2	1500	7,3-13,4	211-117	102	7
	АИМ100S4	3	1500				9

АЭРОДИНАМИЧЕСКИЕ ХАРАКТЕРИСТИКИ ***ВО-06-300-6,3***.

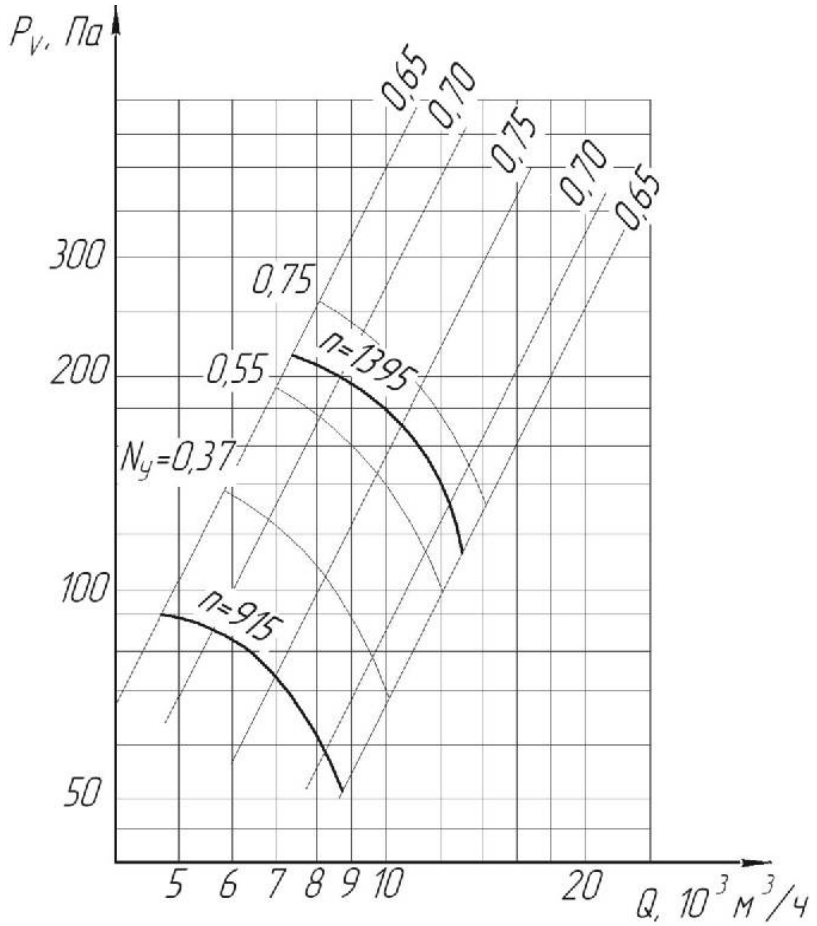

Вентилятор осевой ВО-06-300-6,3