Центробежный вентилятор ВЦ 14-46-2 широкое применение получил в системах вентиляции, воздушного отопления, кондиционирования воздуха
и других стационарно-технических целей.
Вентилятор
ВЦ 14-46-2
эксплуатируются в условиях умеренного (У) и тропического (Т) климата второй и третьей категории размещения по ГОСТ 15150.

АКУСТИЧЕСКИЕ ХАРАКТЕРИСТИКИ:

n, об/мин

Суммарный уровень звуковой мощности, дБ, не более

Октавные уровни звуковой мощности дБ в полосах среднегеометрических частот, Гц, не более

63

125

250

500

1000

2000

4000

8000

1350

78

67

68

72

74

70

66

61

53

2850

94

83

84

88

90

86

82

77

69

ГАБАРИТНЫЕ И ПРИСОЕДИНИТЕЛЬНЫЕ РАЗМЕРЫ

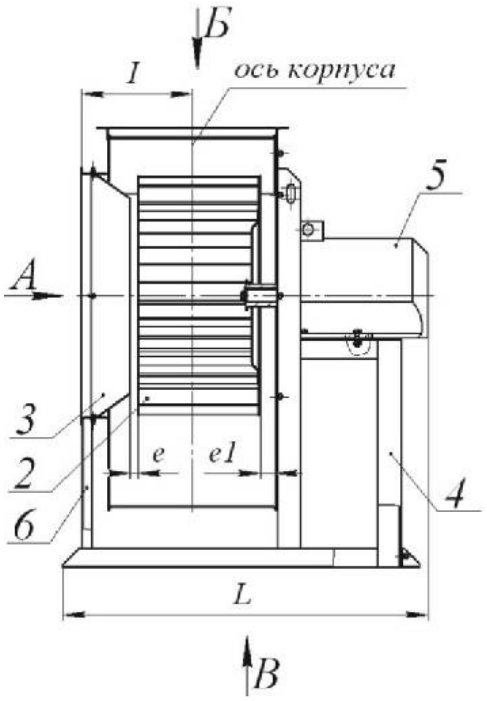

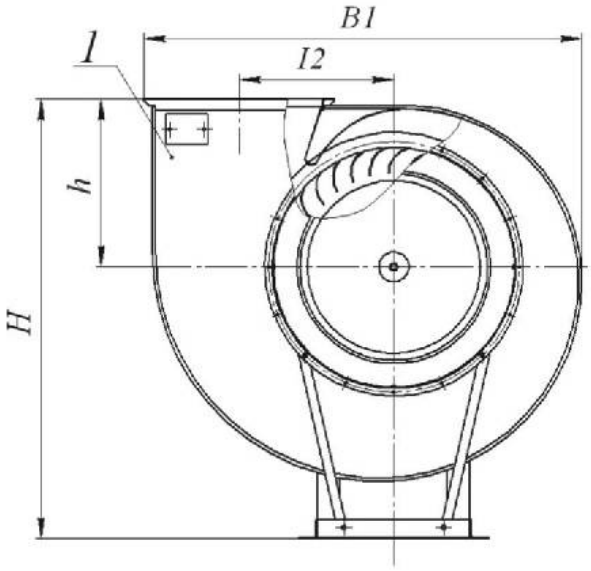

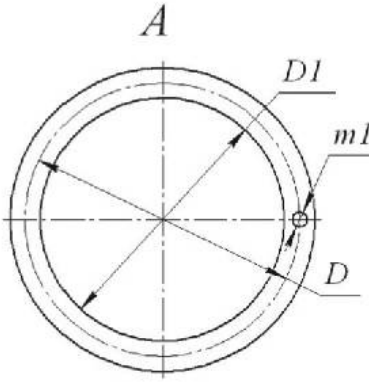

1. Корпус (улитка);
2. Колесо рабочее;
3. Коллектор (диффузор);
4. Стульчик;
5. Электродвигатель;
6. Упоры.

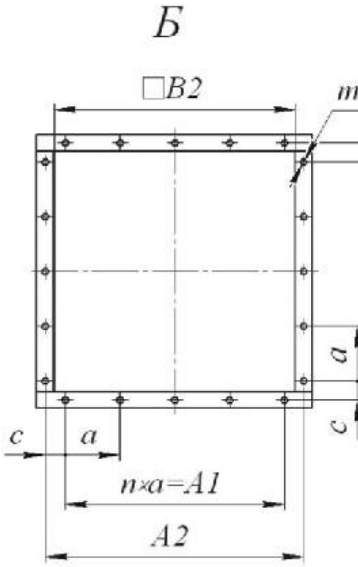

[redacted] не более
[redacted] 73
ПОЛОЖЕНИЕ КОРПУСА ВЕНТИЛЯТОРА

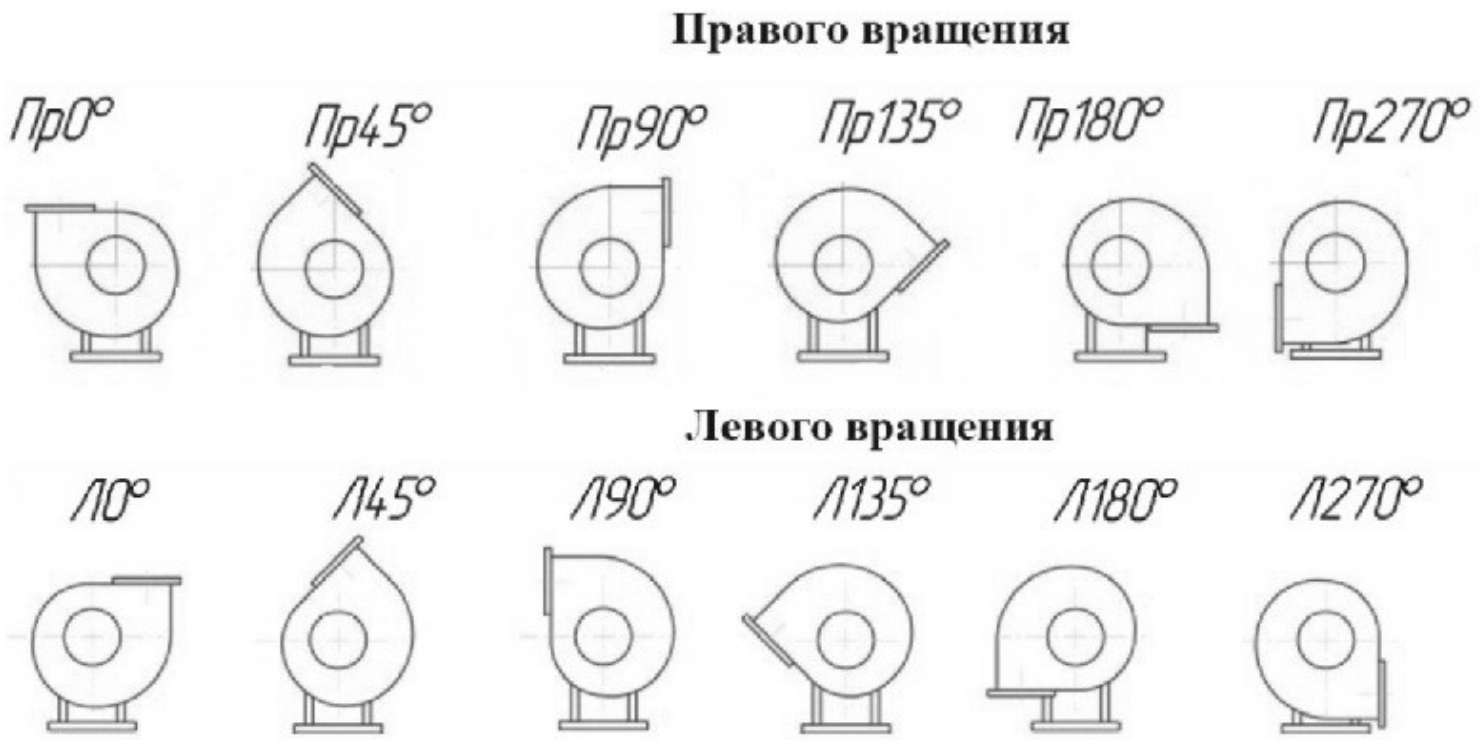

ТЕХНИЧЕСКИЕ ХАРАКТЕРИСТИКИ:

[redacted] и коррозионно-стойкий К1

[redacted] (РК1, КЗ, РЖ, КР1Ж)

АЭРОДИНАМИЧЕСКИЕ ХАРАКТЕРИСТИКИ:

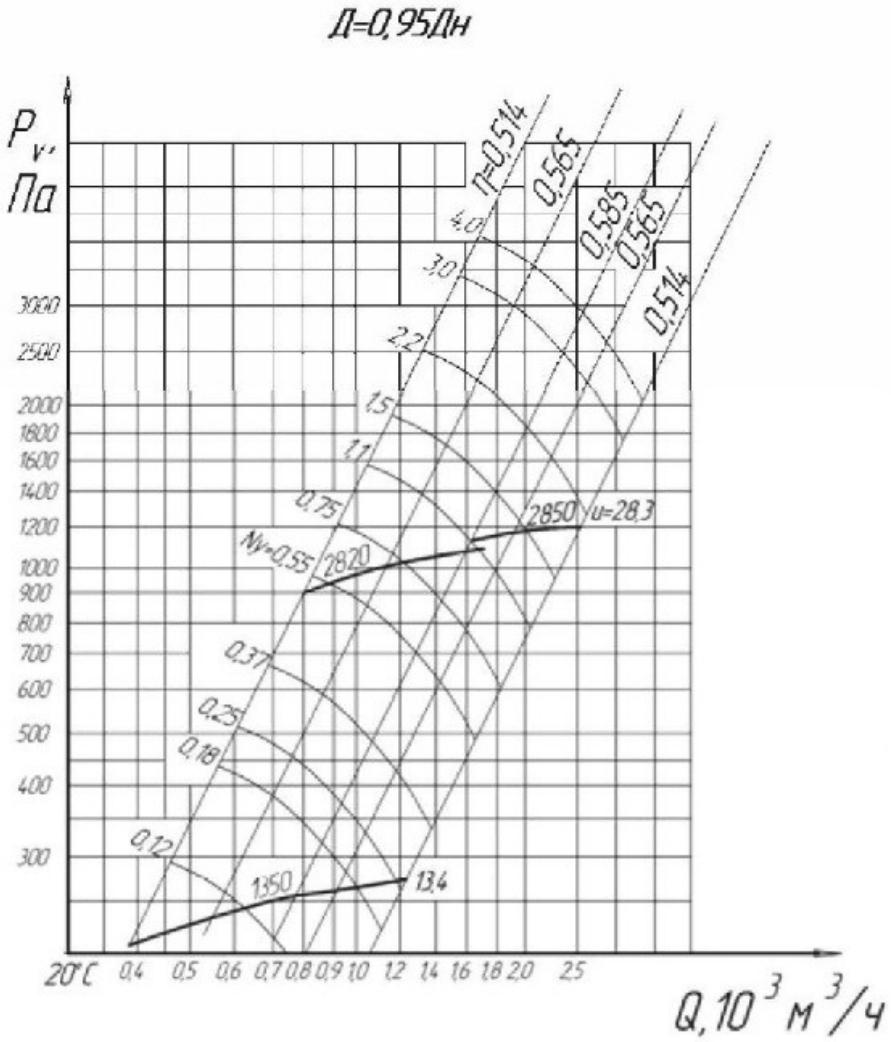
Д=0,95Дн
Pv, Па
3000
2500
2000
1800
1600
1400
1200
1000
900
800
700
600
500
400
300
η=0,514
0,565
0,585
0,565
0,514
4,0
3,0
2,2
1,5
1,1
0,75
Nv=0,55
0,37
0,25
0,18
0,12
2850
u=28,3
2820
1350
13,4
20°C
0,4
0,5
0,6
0,7
0,8
0,9
1,0
1,2
1,4
1,6
1,8
2,0
2,5
Q, 10³ м³/ч

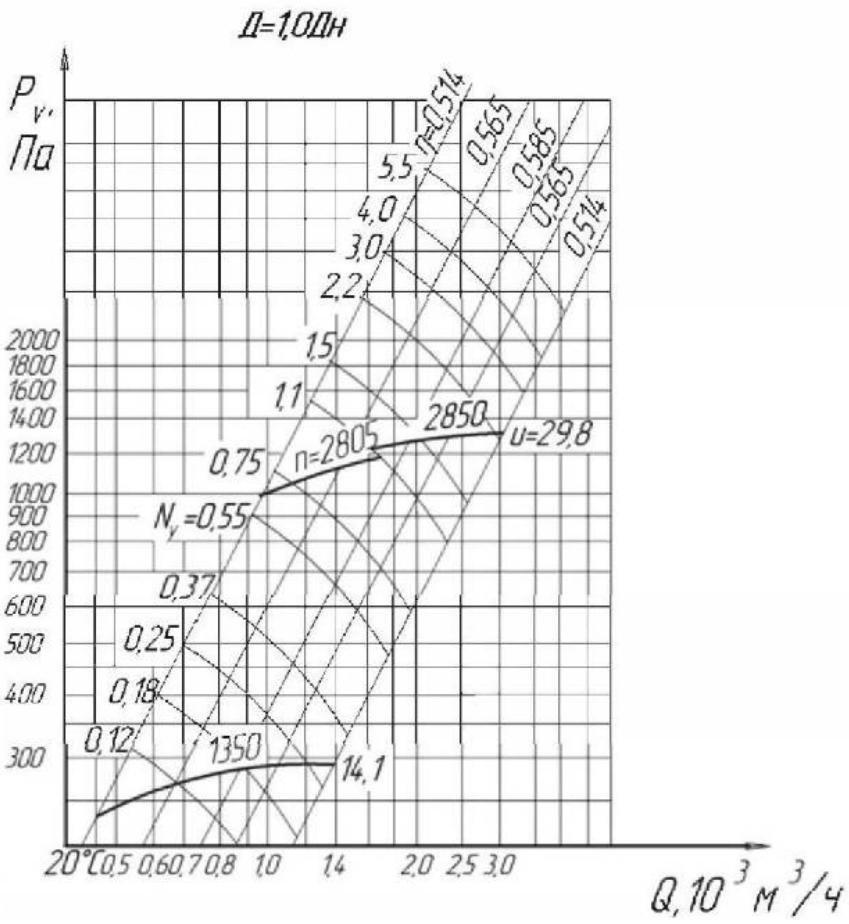

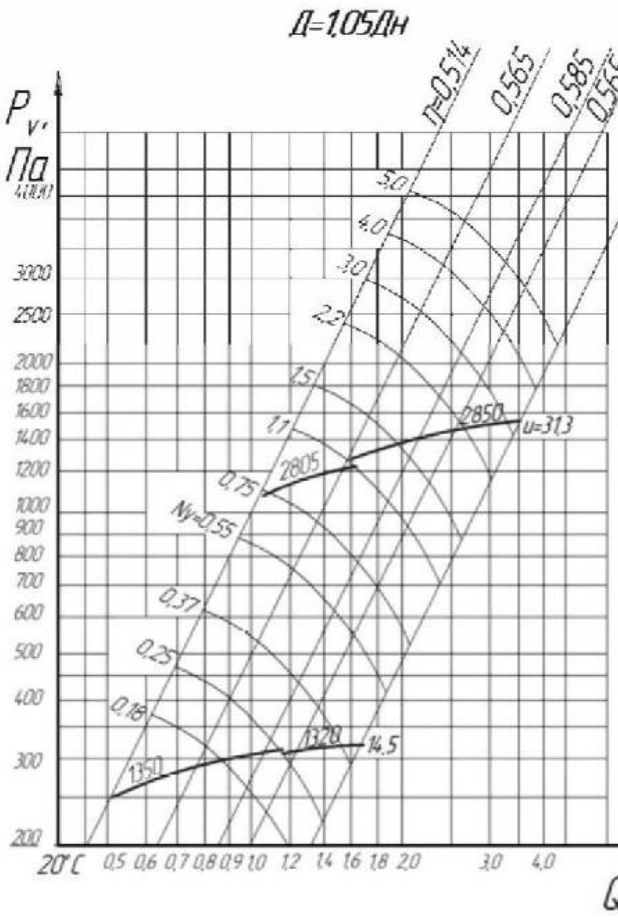

Вентилятор ВЦ 14-46-2