Вентилятор ВЦ 14-46-4 предназначен для системах вентиляции стационарного исполнения, воздушного отопления, кондиционирования воздуха
и других стационарно-технических целей.
Эксплуатируются в условиях умеренного (У) и тропического (Т) климата второй и третьей категории размещения по ГОСТ 15150.

АКУСТИЧЕСКИЕ ХАРАКТЕРИСТИКИ:

Типоразмер вентилятора

n, об/мин

Суммарный уровень звуковой мощности, дБ, не более

Октавные уровни звуковой мощности дБ в полосах среднегеометрических частот, Гц, не более

63

125

250

500

1000

2000

4000

8000

ВЦ 14-46-4

920

90

79

80

84

86

82

78

73

65

1440

101

90

91

95

97

93

89

84

76

ГАБАРИТНЫЕ И ПРИСОЕДИНИТЕЛЬНЫЕ РАЗМЕРЫ

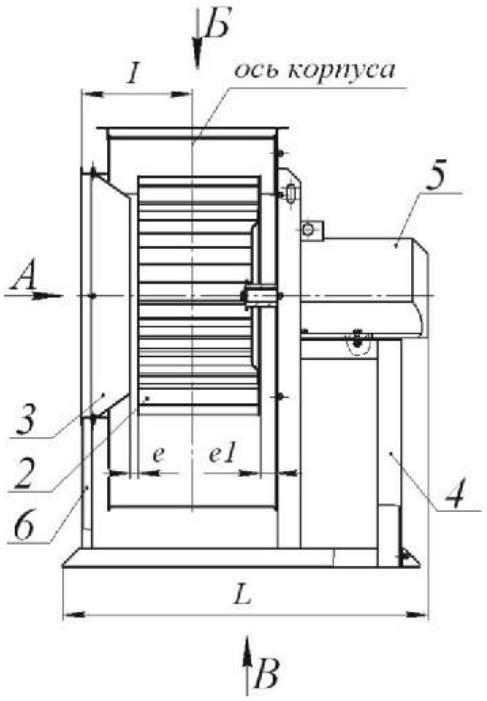

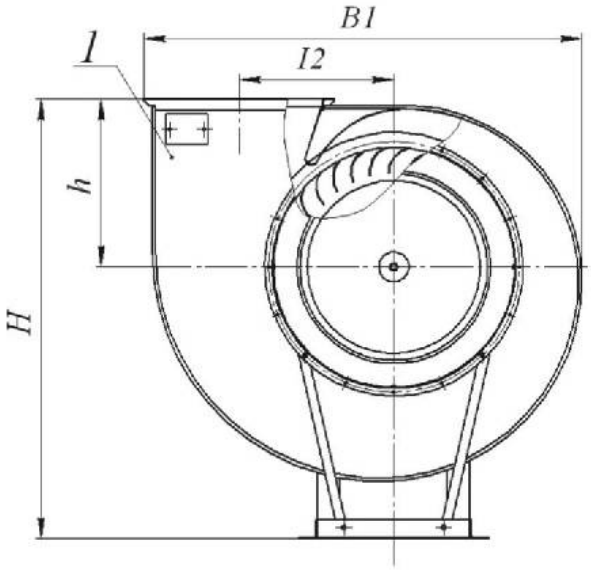

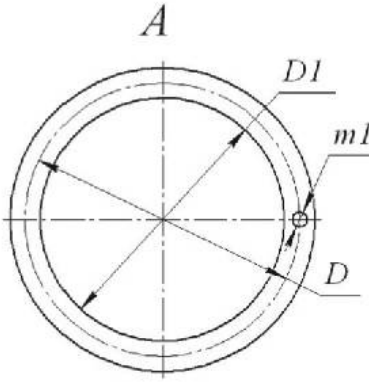

1. Корпус (улитка);
2. Колесо рабочее;
3. Коллектор (диффузор);
4. Стульчик;
5. Электродвигатель;
6. Упоры.

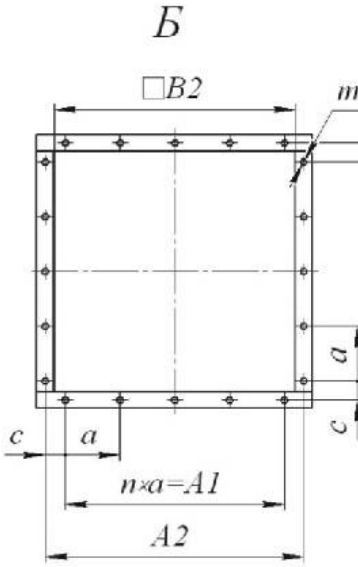

Вентилятор
ВЦ 14-46-4
РАСПОЛОЖЕНИЕ КОРПУСА ВЕНТИЛЯТОРА

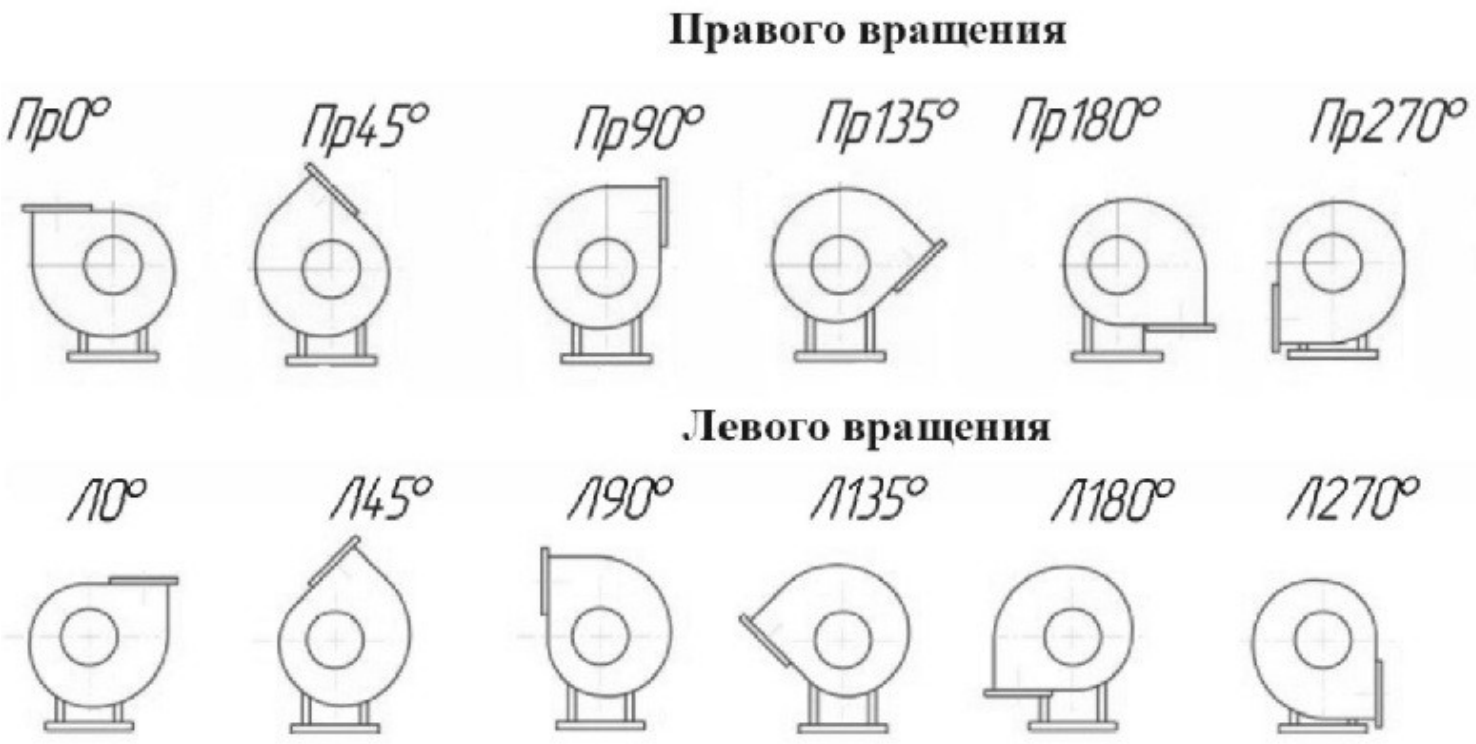

ТЕХНИЧЕСКИЕ ХАРАКТЕРИСТИКИ:

[illegible] ачения и коррозионно-стойкий (РК1, КЗ, РЖ, РК1Ж)

[illegible] (КТ, Ж, К1Ж)

[illegible] 46-4 [illegible] возвращающий (РК1, КЗ, РЖ, РК1Ж)

[illegible] (РК1Ж)

АЭРОДИНАМИЧЕСКИЕ ХАРАКТЕРИСТИКИ:

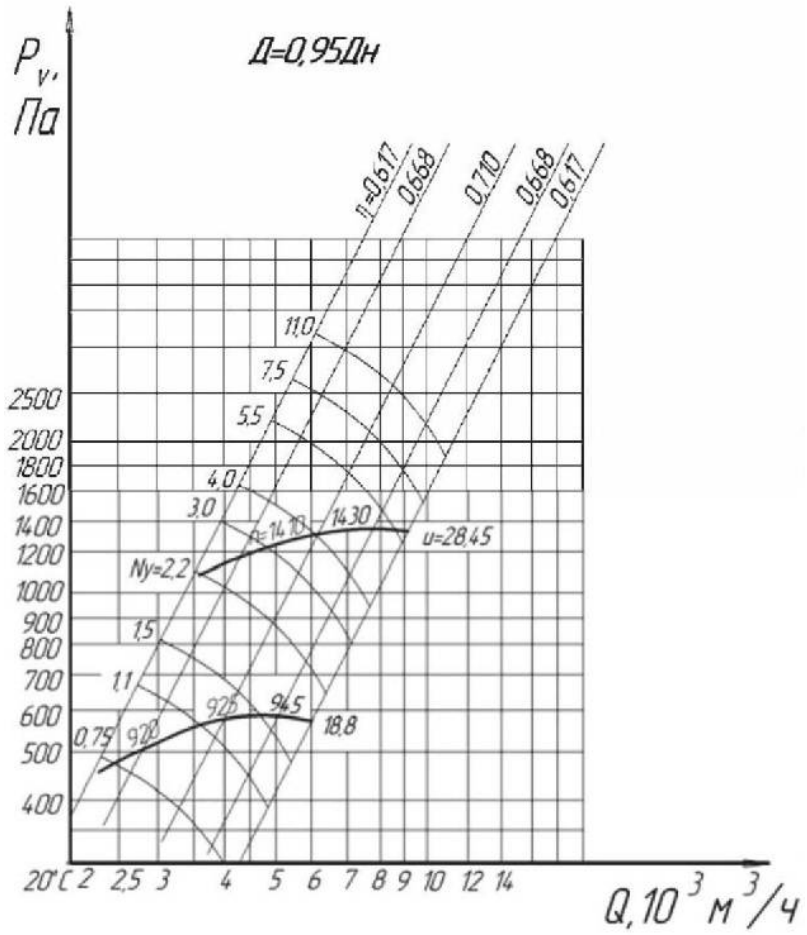
Pv, Па
Д=0,95Дн
η=0,617
0,668
0,710
0,668
0,617
11,0
7,5
5,5
4,0
3,0
Ny=2,2
1,5
1,1
0,75
14,30
u=28,45
9,45
18,8
2500
2000
1800
1600
1400
1200
1000
900
800
700
600
500
400
20°C 2 2,5 3 4 5 6 7 8 9 10 12 14
Q, 10³ м³/ч

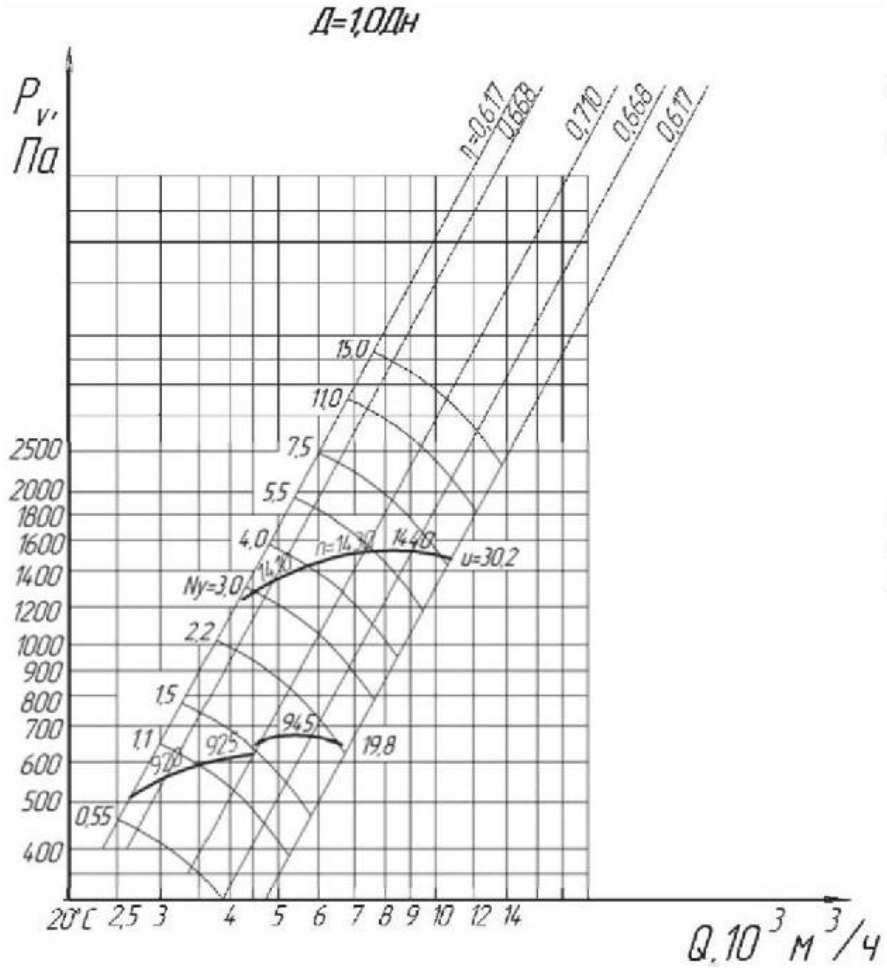

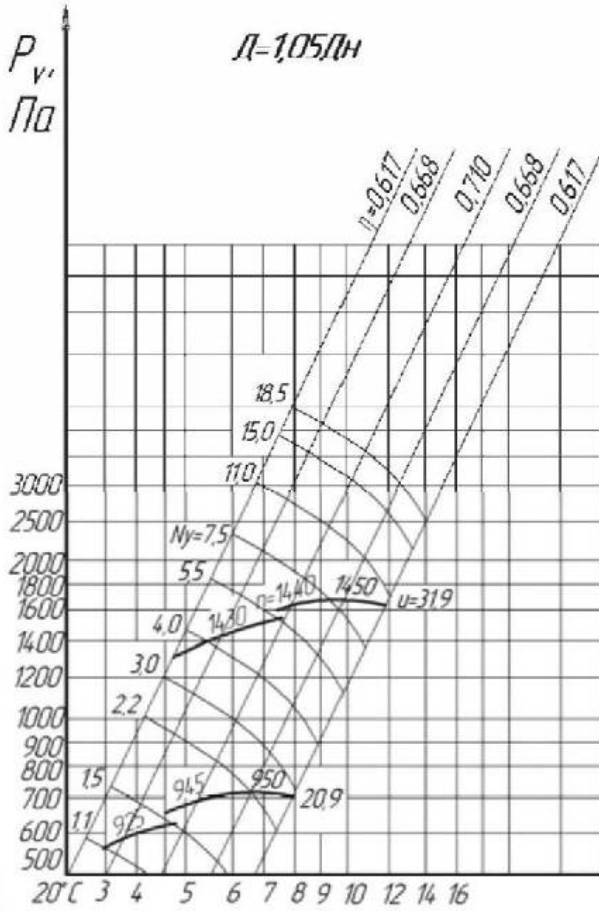

Вентилятор радиальный ВЦ 14-46-4