Вентилятор ВР-132-30-5 предназначен для перемещения невзрывоопасных и неагрессивных газовоздушных смесей в системах вентиляции производственных, общественных и жилых зданий, в технологических процессах.

Вентилятор изготавливается в двух исполнений по материалу:

- из углеродистой стали;

- из коррозионно-стойкой стали.

Газы не должны содержать взрывчатых веществ, липких и волокнистых материалов, каких либо предметов или твёрдых частиц и вызывать ускоренной коррозии металла, из которого изготовлен вентилятор. Эксплуатация вентилятора допускается при температуре перемещаемых газов не выше 80 ^{0}С с запыленностью не более 1г на кубический метр.

Температура окружающего воздуха от минуса 40^{0}С до плюса 40^{0}С, относительная влажность 80%, высота над уровнем моря не более 1000м в условиях умеренного (У) климата категории размещения II по ГОСТ 15150-69.

Радиальный вентилятор **ВР-132-30-5** устанавливается за пределами помещений длительного пребывания людей.

Электропитание двигателя вентилятора должно осуществляться через устройство плавного пуска. К всасывающему патрубку вентилятора должен быть подсоединён направляющий аппарат либо другое дроссельное устройство (заслонка, клапан и т.п.) обеспечивающее плавную от нуля до максимума подачу воздуха в вентилятор.

ПОЛОЖЕНИЕ КОРПУСА ВЕНТИЛЯТОРА ДЛЯ ИСП1

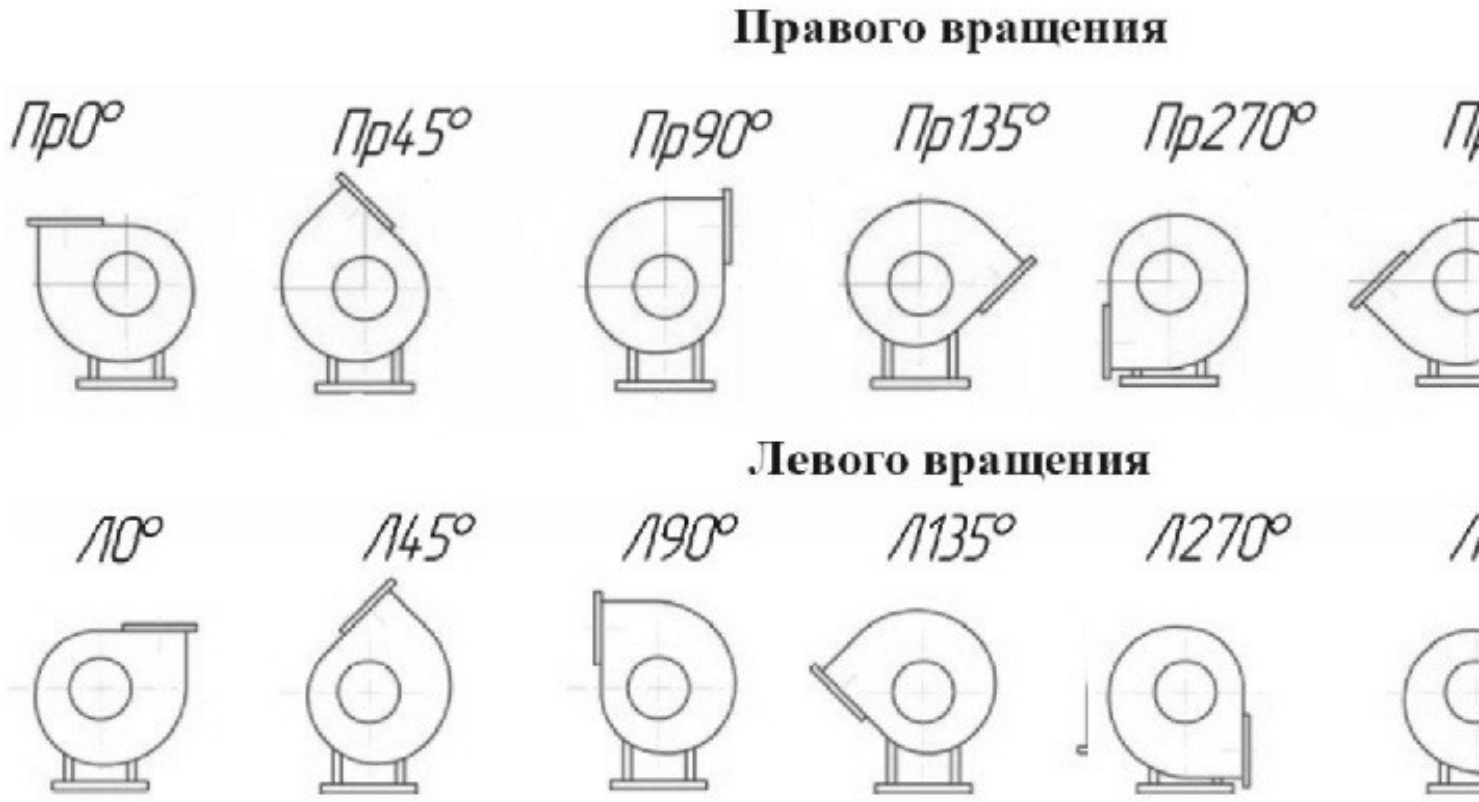

ПОЛОЖЕНИЕ КОРПУСА ВЕНТИЛЯТОРА ДЛЯ ИСП5

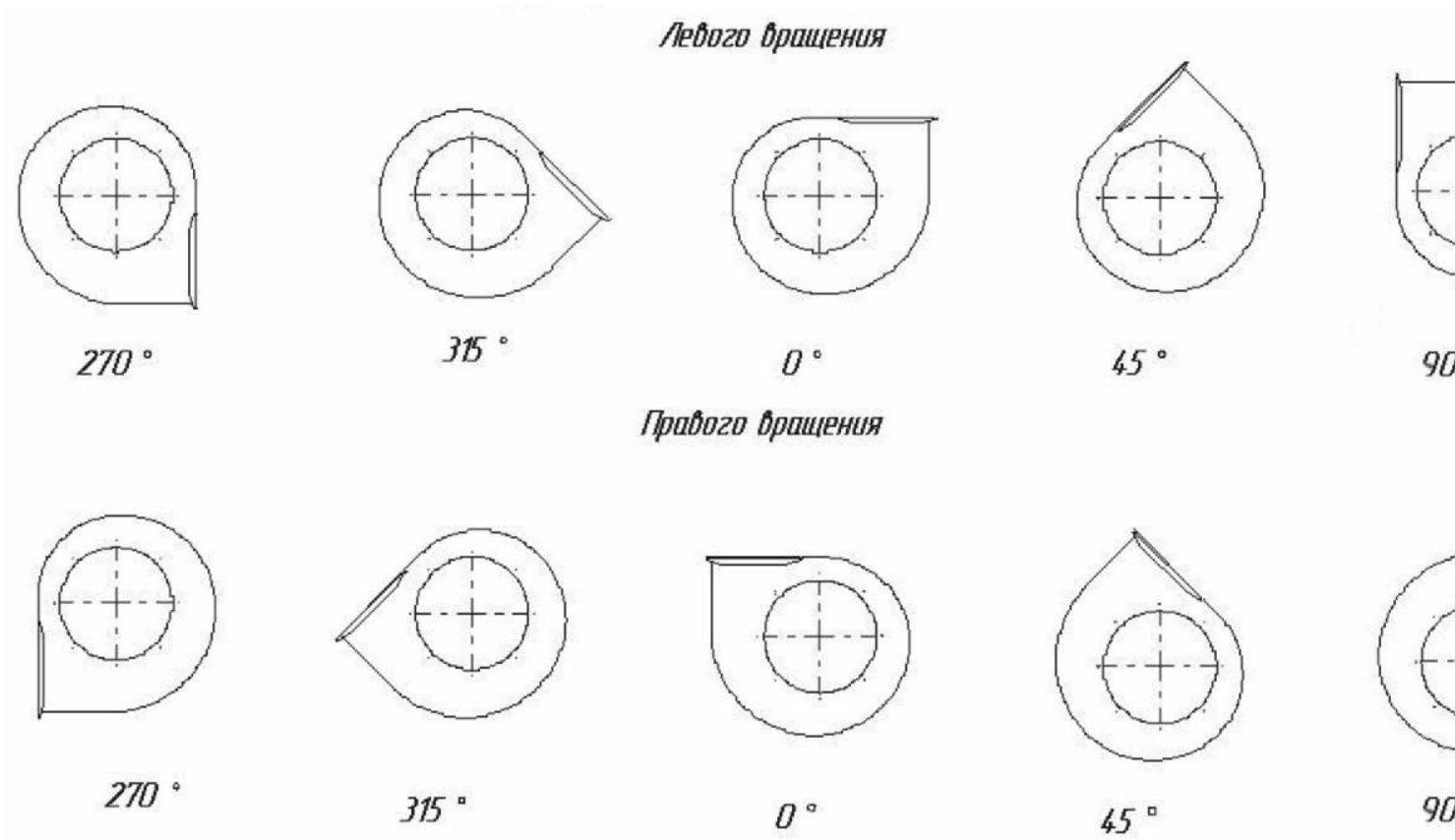

АКУСТИЧЕСКИЕ ХАРАКТЕРИСТИКИ: [illegible] дБ, не более среднегеометрических частот, Гц, не более

[illegible]

Вентилятор ВР 132-30-5 исполнение 5

ГАБАРИТНЫЕ И ПРИСОЕДИНИТЕЛЬНЫЕ РАЗМЕРЫ

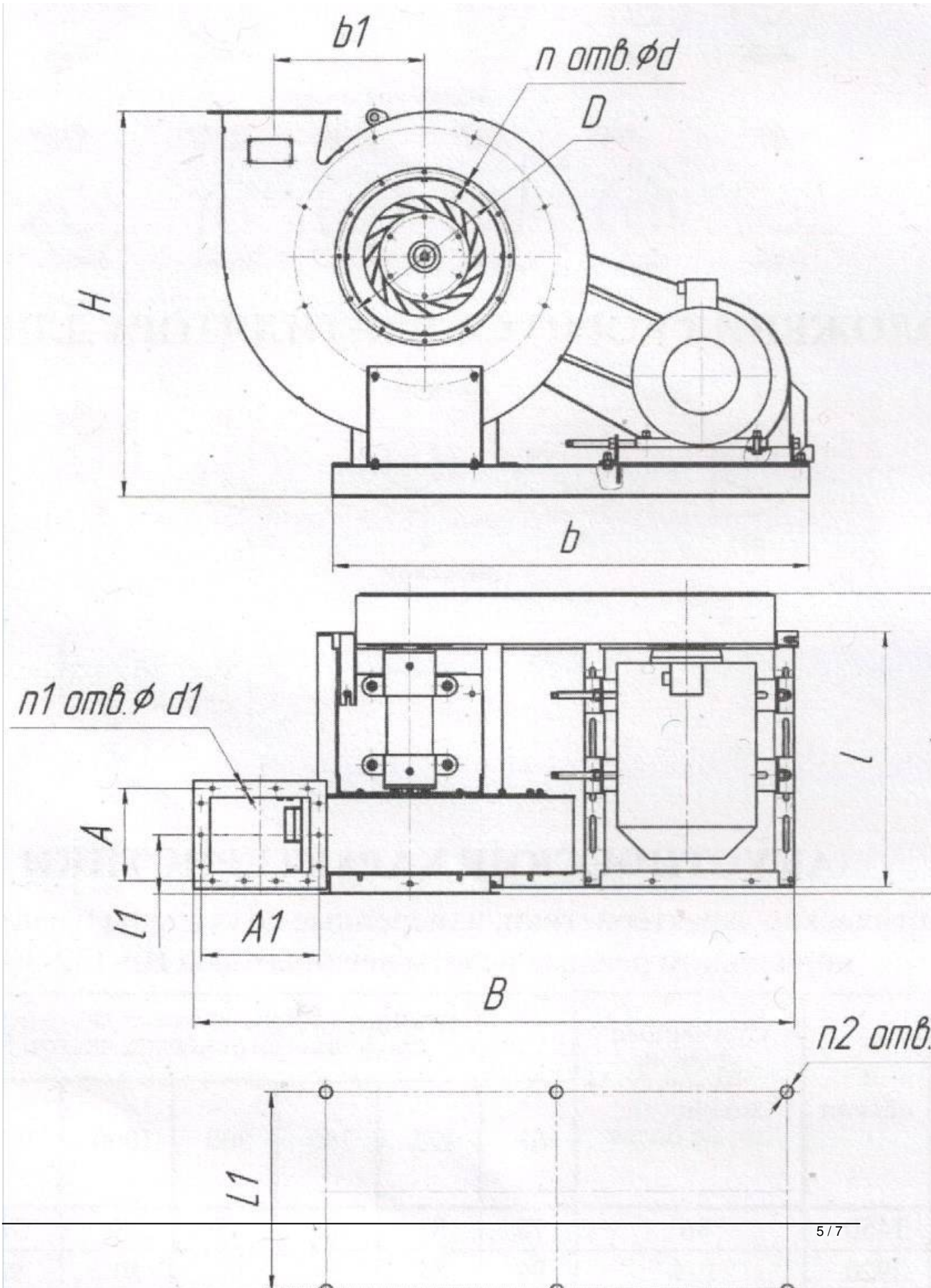
b1
n отв.Ød
D
H
b
n1 отв.Ø d1
A
L1
A1
B
L
n2 отв.
L1

[redacted] 242 1220
[redacted]тилятор ВР-132-30-5 исполнение 1

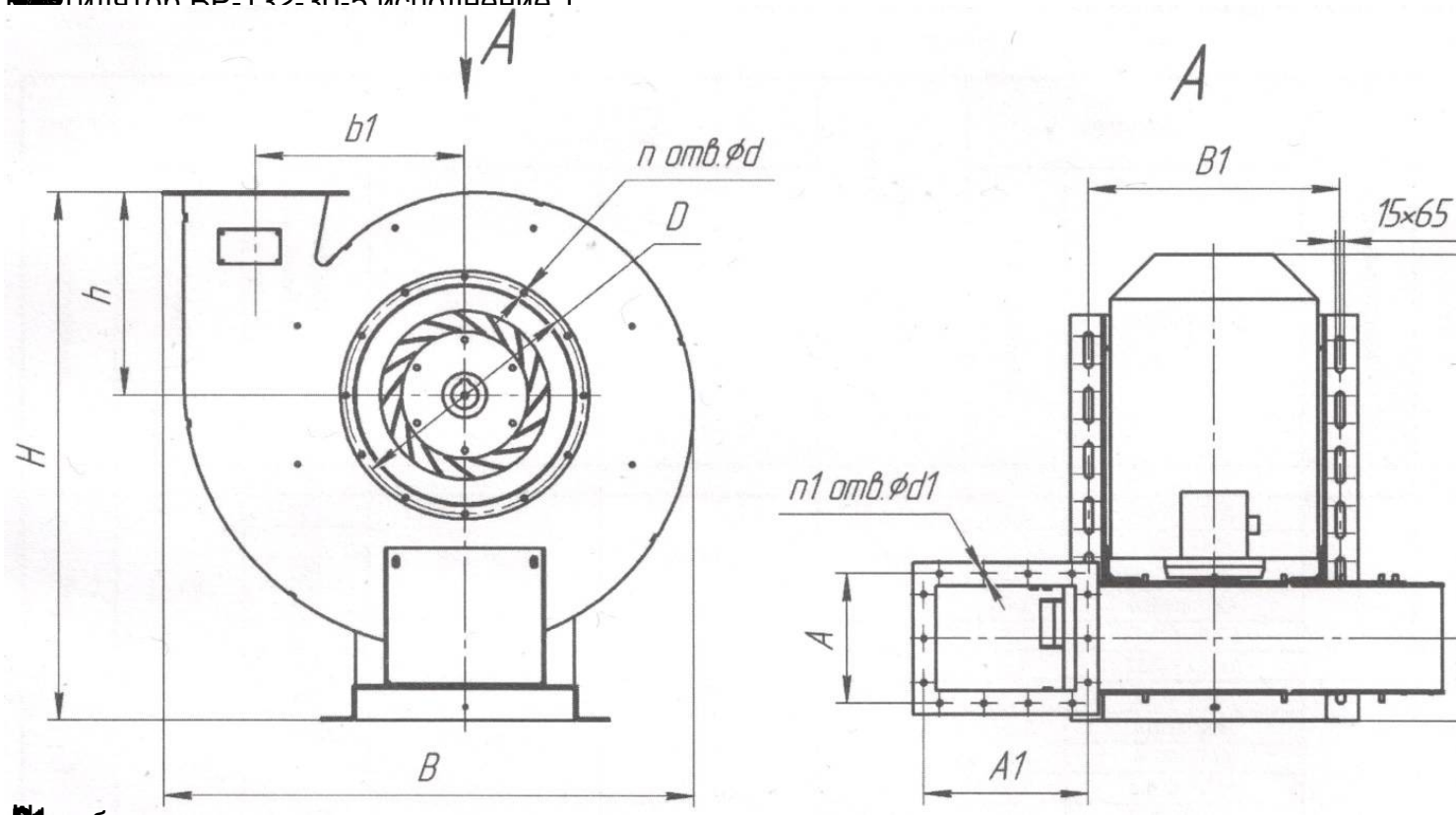

[redacted] более
[redacted] колеса
[redacted]
АЭРОДИНАМИЧЕСКИЕ ХАРАКТЕРИСТИКИ

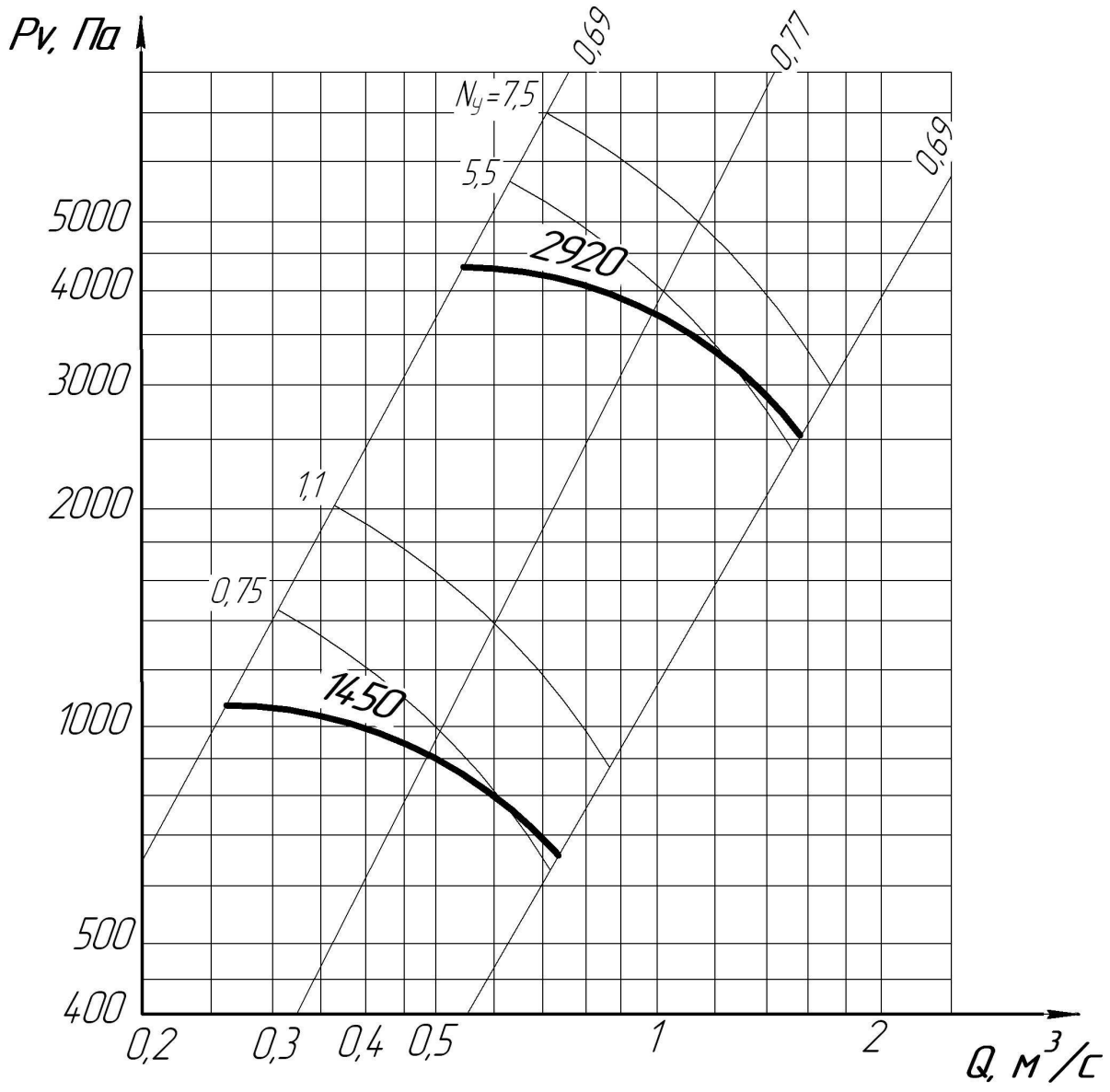

Радиальный вентилятор ВР-132-30-5